LG
Life's Good

ESPAÑOL
ENGLISH

Guía del usuario
User Guide
LG-D390n

MFL68528106 (1.0)

www.lg.com

ESPAÑOL

Guía del usuario

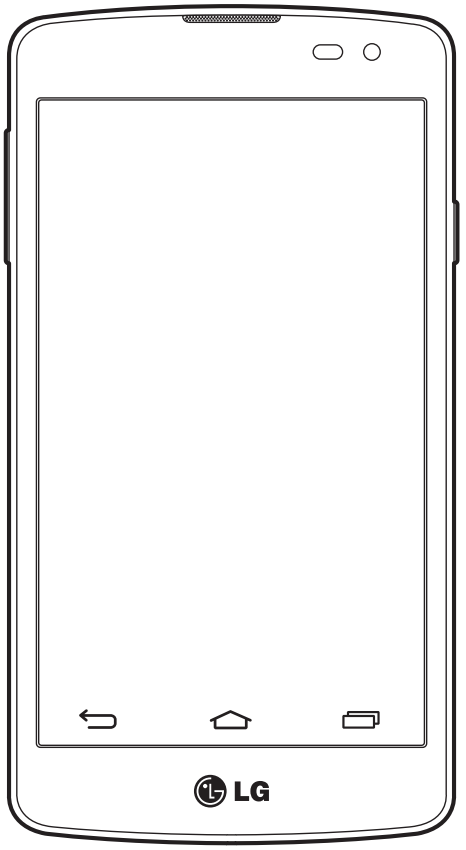

- Las pantallas y las ilustraciones pueden ser distintas a las que vea en el teléfono.
- Parte del contenido de esta guía puede no ser aplicable al teléfono, depende del software y del proveedor de servicios. Toda la información de este documento puede cambiar sin previo aviso.
- Este teléfono no es adecuado para personas con una discapacidad visual grave, ya que cuenta con un teclado de pantalla táctil.
- Copyright ©2014 LG Electronics, Inc. Reservados todos los derechos. LG y el logotipo de LG son marcas comerciales registradas de LG Group y las entidades relacionadas. Las demás marcas comerciales son propiedad de sus respectivos propietarios.
- Google™, Google Maps™, Gmail™, YouTube™, Hangouts™ y Play Store™ son marcas comerciales de Google, Inc.

Contenido

Directrices para un uso seguro y eficaz.....4

Aviso importante.....11

Familiarizarse con el teléfono 16
Información general del teléfono 16
Instalación de la tarjeta SIM y de la batería.....18
Carga del teléfono.....20
Uso de la tarjeta de memoria.....20
Bloqueo y desbloqueo de la pantalla.....22

Pantalla de inicio 23
Sugerencias sobre la pantalla táctil 23
Pantalla principal.....23
Pantalla de inicio ampliada 24
Personalización de la pantalla de página principal 24
Cómo volver a aplicaciones utilizadas recientemente.....25
Panel de notificaciones.....26
Apertura del panel de notificaciones.....27
Iconos indicadores de la barra de estado.....27
Teclado en pantalla 29
Introducción de letras acentuadas.....29

Configuración de la cuenta de Google.....30

Conexión a redes y dispositivos.....31
Wi-Fi 31
Conexión a redes Wi-Fi 31
Activación de la conexión Wi-Fi y conexión a una red Wi-Fi.....31
Bluetooth 32
Cómo compartir la conexión de datos del teléfono.....33
Wi-Fi Direct.....34
Conexión a un USB con un cable para PC.....34

Llamadas.....36
Realizar una llamada.....36
Llamadas a contactos 36
Contestar y rechazar una llamada 36
Ajuste del volumen de la llamada entrante 36
Realizar una segunda llamada.....37
Ver los registros de llamadas.....37
Ajustes de llamadas 37

Contactos.....38
Buscar un contacto 38
Agregar un contacto nuevo.....38
Contactos favoritos.....38
Crear un grupo.....39

Mensajes.....40
Enviar un mensaje.....40
Organizar por nombre 41
Modificación de los ajustes de mensajes.....41

Correo electrónico 42
Administración de una cuenta de correo electrónico 42
Trabajo con las carpetas de cuenta 42
Redacción y envío de correo electrónico.....42

Cámara y Vídeo.....43
Conocer el visor 43
Utilizar la configuración avanzada 44
Cómo tomar una foto rápida 44
Después de realizar una fotografía 45
Gesto de captura.....46
Uso del modo panorama 46
Cómo grabar un vídeo rápido 47

Desde su Galería 47

Función 48

Knock Code.....48
KnockON.....48
Teclado inteligente 49

Utilidades 50

Definir una alarma.....50
Adición de eventos al calendario 50
Google+.....50
Búsqueda de voz.....51
Descargas.....51

La Web.....52

Chrome.....52
Visualización de páginas Web 52
Apertura de una página.....52

Ajustes 53

REDES INALÁMBRICAS.....53
DISPOSITIVO 55
PERSONAL 58
SISTEMA 59

Actualización de software del teléfono 60

Actualización de software del teléfono.....60

Acerca de la guía de usuario 61

Acerca de la guía de usuario 61
Marcas comerciales 61

Accesorios 62

Resolución de problemas.....63

Preguntas frecuentes 67

Directrices para un uso seguro y eficaz

Lea estas sencillas instrucciones. Su desconocimiento puede ser peligroso o ilegal.

En el caso de que se produjera algún fallo, su dispositivo integra una herramienta de software que recopila el registro de fallos.

La herramienta solo recopila los datos específicos del fallo, como la potencia de la señal, cell ID position cuando se interrumpe la llamada y las aplicaciones cargadas. El registro solo se utiliza para determinar la causa del fallo. Estos registros están encriptados y solo un centro de reparaciones de LG autorizado puede acceder a ellas. Deberá enviar su dispositivo a reparar.

Exposición a energía de radiofrecuencia

Información sobre exposición a ondas de radio y SAR (Specific Absorption Rate, Tasa específica de absorción).

El diseño del teléfono móvil LG-D390n cumple la normativa de seguridad vigente en materia de exposición a las ondas de radio. Esta normativa se basa en directrices científicas que incluyen márgenes de seguridad diseñados para garantizar la seguridad de todo tipo de personas, independientemente de su edad y estado de salud.

- Las directrices de exposición a ondas de radio utilizan una unidad de medición conocida como Tasa específica de absorción (SAR). Las pruebas de SAR se llevan a cabo utilizando métodos estandarizados con el teléfono mediante la transmisión al nivel más alto de potencia certificado en todas las bandas de frecuencia utilizadas.
- Aunque puede haber diferencias entre los niveles de SAR de los diferentes modelos de teléfonos LG, todos han sido diseñados para ajustarse a las directrices relevantes de exposición a ondas de radio.
- El límite de SAR recomendado por la ICNIRP (International Commission on Non-Ionizing Radiation Protection, Comisión internacional de protección contra radiaciones no ionizantes) es de 2 W/kg medido sobre diez 10 gramos de tejido.
- El valor más alto de SAR registrado para el uso auditivo de este modelo de teléfono es 0,501 W/kg (10 g), mientras que el valor más alto correspondiente a su transporte junto al cuerpo es 0,527 W/Kg (10 g).
- Este dispositivo cumple las directrices de exposición a radiofrecuencia cuando se utiliza en posición normal junto al oído o cuando se sitúa a una distancia de al menos 1,5 cm del cuerpo. Si se utiliza una carcasa de transporte, un clip para el cinturón o cualquier otro tipo de soporte para el cuerpo, éstos no pueden contener partes metálicas y deben colocarse a una distancia de al menos 1,5 cm del cuerpo. Para poder transmitir archivos de datos o mensajes, este dispositivo requiere una conexión adecuada a la red. En algunos casos, la transmisión de archivos de datos o mensajes puede que sufra retrasos hasta que dicha conexión esté disponible. Compruebe que sigue las instrucciones de distancia de separación mencionadas anteriormente hasta que se haya completado la transmisión.

Cuidado y mantenimiento del producto

⚠ **ADVERTENCIA:**
Utilice sólo baterías, cargadores y accesorios aprobados para su utilización con este modelo de teléfono concreto. De lo contrario, puede quedar invalidada cualquier aprobación o garantía para el teléfono, y puede resultar peligroso.

- No desmonte esta unidad. Si es necesario repararla, llévela a un técnico de servicio cualificado.
- Las reparaciones que se realicen bajo garantía, a la entera discreción de LG, pueden incluir piezas o placas de repuesto nuevas o reparadas, siempre que mantengan la funcionalidad de las piezas sustituidas.
- Manténgala alejada de aparatos eléctricos como televisores, radios y ordenadores personales.
- La unidad debe alejarse de fuentes de calor como radiadores u hornos.
- No la deje caer.
- No exponga esta unidad a vibraciones mecánicas o golpes.
- Apague el teléfono en cualquier zona en la que así lo exijan normativas especiales. Por ejemplo, no lo utilice en hospitales, ya que podrían verse afectados equipos médicos sensibles.
- No coja el teléfono con las manos mojadas mientras se está cargando. Podría sufrir una descarga eléctrica y dañar gravemente el teléfono.
- No cargue el teléfono cerca de material inflamable ya que podría calentarse y provocar un incendio.
- Utilice un paño seco para limpiar el exterior de la unidad (no utilice disolventes como benceno, diluyentes o alcohol).
- No cargue el teléfono sobre superficies acolchadas.
- El teléfono se debe cargar en una zona con la ventilación adecuada.
- No exponga esta unidad a humo o polvo excesivo.
- No coloque el teléfono cerca de tarjetas de crédito o billetes de transporte, podría afectar a la información de las bandas magnéticas.
- No golpee la pantalla con un objeto punzante, ya que puede estropear el teléfono.
- No exponga el teléfono a líquidos ni humedad.
- Utilice con cuidado los accesorios (por ejemplo, los auriculares). No toque la antena si no es necesario.
- No utilice, toque ni intente retirar ni reparar el cristal agrietado si está astillado o presenta esquirlas. La garantía no cubre los daños en la pantalla causados por el uso incorrecto del dispositivo.
- El teléfono es un dispositivo electrónico que genera calor en modo normal de funcionamiento. Si se ha utilizado de forma prolongada, el contacto directo con la piel sin la ventilación adecuada puede ser molesto

o provocar quemaduras. Tenga cuidado cuando manipule el teléfono durante su funcionamiento o después de éste.

- Si el teléfono se moja, desenchúfelo inmediatamente y déjelo secar por completo. No intente acelerar el proceso de secado con una fuente de calor externa, como un horno, un microondas o un secador de pelo.
- Si el teléfono resulta mojado, una etiqueta en el interior cambiará de color. La garantía no cubre los daños producidos en su dispositivo como consecuencia de la exposición a líquidos.

Funcionamiento eficaz del teléfono

Dispositivos electrónicos

Todos los teléfonos móviles pueden recibir interferencias que pueden afectar al rendimiento.

- No utilice su teléfono móvil cerca de aparatos médicos sin solicitar permiso. Evite colocar el teléfono sobre marcapasos (es decir, no se lo coloque en el bolsillo de la camisa).
- Algunos audífonos pueden verse afectados por teléfonos móviles.
- También pueden generar pequeñas interferencias en televisores, radios, ordenadores, etc.
- Utilice el teléfono a temperaturas entre 0 ºC y 40 ºC, si es posible. Exponer el teléfono a temperaturas extremadamente bajas o altas podría producir daños, un funcionamiento incorrecto o incluso una explosión.

Seguridad vial

Compruebe las leyes y normativas locales sobre el uso de teléfonos móviles durante la conducción.

- No utilice el teléfono móvil mientras conduzca.
- Dedique toda su atención a la conducción.
- Salga de la carretera y aparque antes de hacer llamadas o responderlas si las condiciones de la conducción así lo requieren.
- La energía de radiofrecuencia puede afectar a algunos sistemas electrónicos de su vehículo, como la radio del coche o el equipo de seguridad.
- Si su vehículo dispone de un airbag, no lo obstruya con equipos inalámbricos portátiles o fijos. Podrían provocar un fallo del airbag y ocasionarle graves heridas debido a un funcionamiento indebido.
- Si escucha música mientras está en la calle, asegúrese de que el volumen tiene una intensidad razonable de forma que pueda ser consciente de lo que sucede en su entorno. Esto es importante sobre todo cerca de las vías de tráfico.

Lesiones auditivas

Para evitar las posibles lesiones auditivas, no se exponga a altos niveles de volumen durante largos períodos de tiempo.

Es posible que el oído sufra daños cuando se ve expuesto a sonidos de alto volumen durante largos períodos. Por lo tanto, le recomendamos que no encienda ni apague el teléfono cerca de los oídos. Le recomendamos igualmente que el volumen de la música y de las llamadas se establezca en un nivel razonable.

- Si utiliza auriculares, baje el volumen si no puede escuchar a las personas que le hablan de cerca o si la persona sentada a su lado puede escuchar lo que usted está escuchando.

NOTA: un nivel excesivo de sonido en los auriculares puede provocar pérdida de audición.

Piezas de cristal

Algunas piezas de su teléfono móvil están fabricadas con cristal. Este cristal puede romperse si el teléfono cae sobre una superficie dura o recibe un impacto fuerte. Si el cristal se rompe, no lo toque ni intente retirarlo. No utilice su teléfono hasta que un proveedor autorizado sustituya el cristal.

Derribos

No utilice el teléfono mientras se realizan derribos. Respete las restricciones y siga las normativas.

Entornos potencialmente explosivos

- No utilice su teléfono en gasolineras.
- No lo utilice cerca de productos químicos o combustibles.
- No transporte o almacene explosivos, líquidos o gases inflamables en el compartimento de su vehículo donde tenga el teléfono móvil o los accesorios.

En aviones

Los dispositivos inalámbricos pueden provocar interferencias en los aviones.

- Apague el teléfono móvil antes de embarcar.
- No lo utilice en tierra sin el permiso de la tripulación.

Niños

Deje el teléfono en un lugar seguro fuera del alcance de niños pequeños. Incluye piezas pequeñas que, si se tragan, pueden causar asfixia.

Llamadas de emergencia

Puede que las llamadas de emergencia no estén disponibles en todas las redes móviles. Por ello, nunca debe depender únicamente de su teléfono para realizar llamadas de emergencia. Consulte a su proveedor de servicios local.

Información y mantenimiento de la batería

- No es necesario descargar por completo la batería antes de volver a cargarla. A diferencia de otros sistemas de baterías, no existe ningún efecto de memoria que pueda afectar al rendimiento de la batería.
- Utilice sólo las baterías y cargadores de LG. Los cargadores de LG han sido diseñados para maximizar la vida de la batería.
- No desmonte ni provoque cortocircuitos en la batería.
- Sustituya la batería cuando deje de funcionar correctamente. La batería puede recargarse centenares de veces antes de que deba sustituirse.
- Recargue la batería si no se ha utilizado durante mucho tiempo para maximizar su funcionalidad.
- No exponga el cargador de la batería a la luz directa del sol y no lo utilice en entornos muy húmedos, como en el cuarto de baño.
- No deje la batería en lugares fríos o calientes, ya que se podría deteriorar su rendimiento.
- Existe riesgo de explosión si la batería se sustituye por otra de un tipo incorrecto.
- Deshágase de las baterías según las instrucciones del fabricante. Por favor, recíclelas siempre que sea posible. No las tire a la basura doméstica.

- Si necesita sustituir la batería, llévela al proveedor o punto de servicio autorizado más cercano de LG Electronics para obtener asistencia.
- Desenchufe siempre el cargador de la toma de corriente una vez que el teléfono haya terminado de cargarse, para evitar así un consumo de energía innecesario del cargador.
- La duración real de la batería dependerá de la configuración de red, los ajustes del producto, los patrones de uso, el tipo de batería y las condiciones ambientales.
- Asegúrese de que ningún elemento con bordes afilados, como dientes o uñas de animales, toca la batería. Podría provocar un incendio.

DECLARACIÓN DE CONFORMIDAD

Por la presente, **LG Electronics** declara que el producto **LG-D390n** cumple con los requisitos imprescindibles y cualquier otra disposición relevante de la directiva **1999/5/EC**. Puede consultar una copia de la Declaración de conformidad en **http://www.lg.com/global/declaration**

Póngase en contacto con la oficina para comprobar la conformidad de este producto:

LG Electronics Inc.
EU Representative, Krijgsman 1,
1186 DM Amstelveen, The Netherlands

NOTA: De acuerdo con la EN 60950-1 (§ 1.7.2)

Para prevenir un consumo innecesario de energia, desconecte el dispositivo una vez esté totalmente cargado. Utilize siempre una base de toma de corriente cerca del equipo y fácilmente accesible.

Cómo desechar aparatos eléctricos y electrónicos obsoletos

1 Todos los aparatos eléctricos o electrónicos se deben desechar de forma distinta del servicio municipal de recogida de basura, a través de puntos de recogida designados por el gobierno o las autoridades locales.

2 La correcta recogida y tratamiento de los dispositivos inservibles contribuye a evitar riesgos potenciales para el medio ambiente y la salud pública.

3 Para obtener más información sobre cómo desechar los aparatos obsoletos, póngase en contacto con su ayuntamiento, el servicio de recogida de basura o el establecimiento donde adquirió el producto.

Cómo desechar las baterías y los acumuladores gastados

1 Este símbolo puede aparecer junto con los símbolos químicos del mercurio (Hg), cadmio (Cd) o plomo (Pb) si la batería contiene más del 0,0005% de mercurio, 0,002% de cadmio o 0,004% de plomo.

2 Todas las baterías y acumuladores se deben desechar de forma distinta del servicio municipal de recogida de basura, a través de los puntos de recogida designados por el gobierno o las autoridades locales.

3 La correcta recogida y tratamiento de baterías y acumuladores contribuye a evitar posibles riesgos para el medio ambiente, los animales y la salud pública.

4 Para obtener más información sobre cómo desechar las baterías y acumuladores antiguos, póngase en contacto con el ayuntamiento, el servicio de recogida de basuras o el establecimiento donde haya adquirido el producto.

Aviso importante

Lea esta información antes de comenzar a usar su teléfono.

Antes de llamar al servicio de atención al cliente o llevar el teléfono al servicio técnico, compruebe si los problemas de su teléfono se describen en esta sección.

1. Memoria del teléfono

Cuando quede menos del 10% de espacio disponible en la memoria del teléfono, este no podrá recibir mensajes. Es necesario comprobar la memoria del teléfono y eliminar algunos datos, como aplicaciones o mensajes, para disponer de más espacio en la memoria.

Para desinstalar aplicaciones:

1 Toque > > ficha **Aplicaciones** > **Ajustes** > **Aplicaciones**.
2 Cuando se muestren todas las aplicaciones, desplácese y seleccione la aplicación que desea desinstalar.
3 Presione **Desinstalar**.

2. Optimización de la duración de la batería

Aumente la potencia de la batería mediante la desconexión de aquellas funciones que no necesita ejecutar de forma constante en segundo plano. Puede supervisar cómo las aplicaciones y recursos del sistema consumen la energía de la batería.

Para aumentar la duración de la batería:

- Desactive las comunicaciones por radio cuando no las esté utilizando. Si no está utilizando las funciones de Wi-Fi, Bluetooth o GPS, apáguelas.
- Reduzca el brillo de la pantalla y establezca un tiempo de espera de pantalla más breve.
- Desactive la sincronización automática de GMail, Calendario, Contactos y otras aplicaciones.
- Algunas de las aplicaciones que ha descargado pueden reducir la duración de la batería.
- Compruebe el nivel de carga de la batería mientras utiliza aplicaciones descargadas.

Para comprobar el nivel de carga de la batería:

- Toque > ficha > **Aplicaciones** > **Ajustes** > **Acerca del teléfono** > **Batería.**

El estado de la batería (cargándose o descargándose) y el nivel de la batería (porcentaje de carga completa) se muestran en la parte superior de la pantalla.

Para supervisar y controlar cómo se utiliza la batería:

- Toque > > ficha **Aplicaciones** > **Ajustes** > **Acerca del teléfono** > **Batería** > **Uso de la batería**.

El tiempo de uso de la batería se muestra en la pantalla. Le indica el tiempo transcurrido desde que se conectó por última vez a una fuente de alimentación o, si está conectado a una fuente de alimentación, el tiempo transcurrido desde la última vez que utilizó la carga de la batería. La pantalla muestra las aplicaciones o los servicios que utilizan la batería, en orden de mayor a menor consumo.

3. Antes de instalar una aplicación o un sistema operativo de código abierto

ADVERTENCIA:

Si instala y utiliza un sistema operativo diferente al proporcionado por el fabricante, puede hacer que el teléfono no funcione correctamente. Además, la garantía de su teléfono se anulará.

ADVERTENCIA:

Para proteger el teléfono y sus datos personales, descargue únicamente aplicaciones que procedan de fuentes seguras, como Play Store™. Si se han instalado aplicaciones de forma incorrecta en su teléfono, es posible que este no funcione normalmente o que se produzca un error grave. Debe desinstalar del teléfono dichas aplicaciones y todos sus datos y ajustes.

4. Uso de un patrón de desbloqueo

Permite establecer un patrón de desbloqueo para proteger el teléfono. Toque > > ficha **Aplicaciones** > **Ajustes** > **Bloquear pantalla** > **Seleccionar bloqueo de pantalla** > **Patrón**. Abre una pantalla que le guiará en la creación de un patrón de desbloqueo de pantalla. Como medida de seguridad por si olvida su patrón de desbloqueo, cree un PIN de seguridad.

Precaución: antes de establecer un patrón de desbloqueo, debe crear una cuenta de Google. No olvide el PIN de seguridad que estableció al crear el patrón de bloqueo.

⚠ ADVERTENCIA:

Precauciones al utilizar el patrón de bloqueo.

Es muy importante que recuerde el patrón de desbloqueo que ha establecido. No podrá acceder al teléfono si utiliza un patrón incorrecto 5 veces. Tiene 5 oportunidades para introducir el patrón de desbloqueo, el PIN o la contraseña. Si ha agotado las cinco oportunidades, puede volver a intentarlo tras 30 segundos.

Si no puede recordar el patrón de desbloqueo, el PIN o la contraseña:

< Si ha olvidado el patrón >

Si ha iniciado sesión en su cuenta de Google desde el teléfono pero ha cometido cinco errores al introducir el patrón, presione el botón **¿Has olvidado el patrón?** de la parte inferior de la pantalla. A continuación, se le solicitará que inicie sesión en su cuenta de Google o que escriba el PIN de seguridad que introdujo al crear el patrón de bloqueo.

Si no ha creado una cuenta de Google en el teléfono o ha olvidado la copia de seguridad PIN, necesitará realizar un restablecimiento completo.

< Si ha olvidado el PIN o la contraseña >

Si olvida su PIN o contraseña, deberá hacer un restablecimiento completo.

Precaución: si hace un restablecimiento completo, se eliminarán todas las aplicaciones y los datos de usuario.

NOTA: si no ha iniciado sesión en su cuenta de Google y ha olvidado el patrón de desbloqueo, deberá introducir su PIN de seguridad.

5. Uso del restablecimiento completo (restablecimiento a los ajustes de fábrica)

Si el teléfono no vuelve a sus ajustes originales, realice un restablecimiento completo (restablecimiento a los ajustes de fábrica) para inicializarlo.

1 Apague el teléfono.
2 Mantenga pulsadas la **tecla de encendido/bloqueo + tecla para bajar el volumen** del teléfono.
3 Suelte la **tecla de encendido/bloqueo** únicamente cuando se muestre el logotipo de LG. A continuación,

mantenga pulsada inmediatamente la **tecla de encendido/bloqueo** de nuevo.

4 Suelte todas las teclas cuando se muestre la pantalla Restaurar datos de fábrica.

5 Pulse la **tecla de volumen** para desplazarse a **la opción que desee y, a continuación, pulse la** tecla de encendido/bloqueo para confirmar.

6 Pulse la **tecla de volumen** para desplazarse hasta la opción deseada y, a continuación, pulse la **tecla encendido/bloqueo** para confirmar.

ADVERTENCIA:

Si realiza un restablecimiento completo, se eliminarán todas las aplicaciones y los datos del usuario, así como la licencia DRM. Recuerde realizar una copia de seguridad de todos los datos importantes antes de realizar un reinicio completo.

6. Apertura y cambio de aplicaciones

Realizar varias tareas resulta sencillo con Android porque es posible ejecutar más de una aplicación a la vez. No hay necesidad de salir de una aplicación para abrir otra. Puede utilizar varias aplicaciones abiertas y cambiar de una a otra. Android gestiona cada aplicación, deteniéndola e iniciándola según sea necesario, para garantizar que las aplicaciones inactivas no consumen recursos innecesariamente.

1 Toque la **tecla Reciente** . Aparecerá una lista de las aplicaciones utilizadas recientemente.

2 Presione la aplicación a la que desee acceder. Esto no detiene la ejecución en segundo plano de la aplicación anterior en el teléfono. Asegúrese de presionar la **tecla Atrás** para salir de una aplicación después de utilizarla.

- Para eliminar una aplicación de la lista de aplicaciones recientes, deslice la vista previa de la aplicación hacia la izquierda o hacia la derecha. Para borrar todas las aplicaciones, presione **Borrar todo**.

7. Transferencia de música, fotos y vídeos mediante Sincronizar medios (MTP)

1 Toque > > ficha **Aplicaciones** > **Ajustes** > **Almacenamiento** para consultar los soportes de almacenamiento.

2 Conecte el teléfono al PC mediante el cable USB.

3 Conexión USB PC aparecerá en la pantalla de su teléfono, seleccione la opción **Dispositivo de medios (MTP)**.

4 Abra la carpeta de la memoria en el PC. Ahora podrá ver el contenido de almacenamiento masivo en el ordenador y transferir los archivos del PC a la carpeta de memoria del dispositivo o viceversa.

8. Mantenga el teléfono en posición vertical

Mantenga el teléfono en posición vertical, como lo haría con un teléfono convencional. Su teléfono dispone de una antena interna. Tenga cuidado de no dañar ni rayar la parte posterior del teléfono, ya que su rendimiento podría verse afectado.

Al realizar o recibir llamadas o al enviar o recibir datos, evite sujetar la parte inferior del teléfono donde se encuentra la antena. Esto podría afectar a la calidad de las llamadas.

Familiarizarse con el teléfono

Información general del teléfono

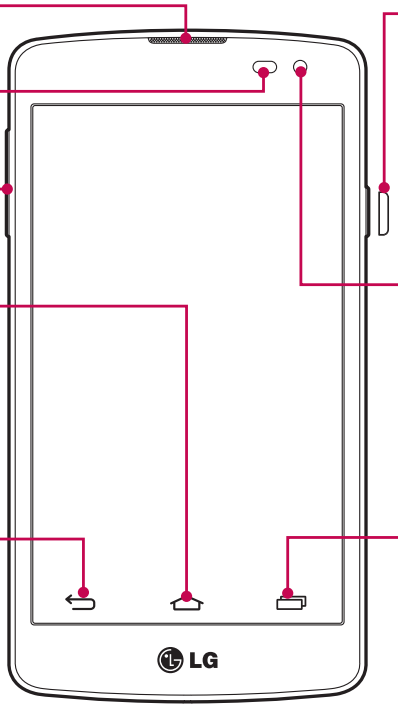

Auricular

Sensor de proximidad

Teclas de volumen

Tecla de inicio

Vuelve a la pantalla de inicio desde cualquier otra pantalla.

Tecla Atrás

- Vuelve a la pantalla anterior.
- Sale de la aplicación después de utilizarla.

Tecla de encendido/bloqueo

- Encienda y apague el teléfono manteniendo pulsada esta tecla.
- Realice una pulsación breve para bloquear/desbloquear la pantalla.

Lente de la cámara delantera

Tecla Recientes

Muestra las aplicaciones utilizadas recientemente.

NOTA: sensor de proximidad

Al recibir y realizar llamadas, el sensor de proximidad apaga automáticamente la luz de fondo y bloquea la pantalla táctil cuando detecta que el teléfono está cerca de la oreja. Esto amplía la duración de la batería y evita que el teclado táctil se active por accidente durante las llamadas.

⚠ADVERTENCIA:

Si coloca un objeto pesado sobre el teléfono o se sienta sobre él, puede dañar la pantalla LCD y las funciones de la pantalla táctil. No cubra el sensor de proximidad de la pantalla LCD con película de protección. Esto podría hacer que el sensor no funcionara correctamente.

Teclas de volumen

- En la pantalla de inicio: controlan el volumen del timbre.
- Durante una llamada: controlan el volumen del auricular.
- Durante la reproducción de una canción: controlan el volumen de forma continua.

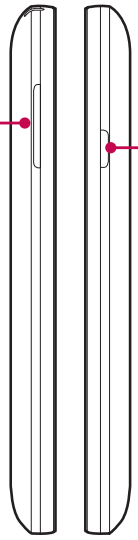

Tecla de encendido/bloqueo

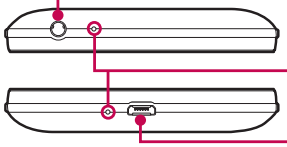

Conector de auriculares

Micrófono

Puerto USB/puerto del cargador

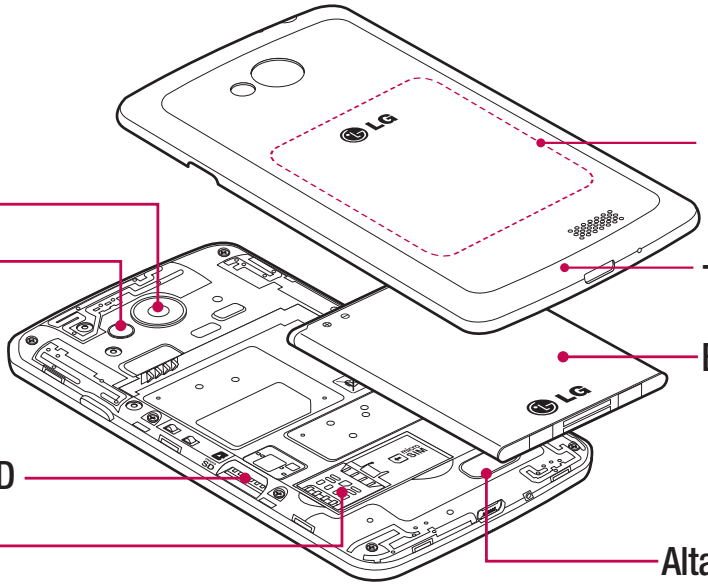

Punto táctil NFC

Lente de la cámara

Flash

Tapa de la batería

Batería

Ranura para tarjeta microSD

Ranura de la tarjeta SIM

Altavoz

⚠ **ADVERTENCIA:**

Tenga cuidado de no dañar el punto táctil NFC del teléfono que forma parte de la antena NFC.

Instalación de la tarjeta SIM y de la batería

Antes de comenzar a explorar su nuevo teléfono, es necesario que lo configure. Para insertar la tarjeta SIM y la batería:

1 Para quitar la cubierta de la batería, sujete el teléfono firmemente con una mano. Con el pulgar de la otra mano, extraiga la tapa de la batería tal y como se muestra en la figura.

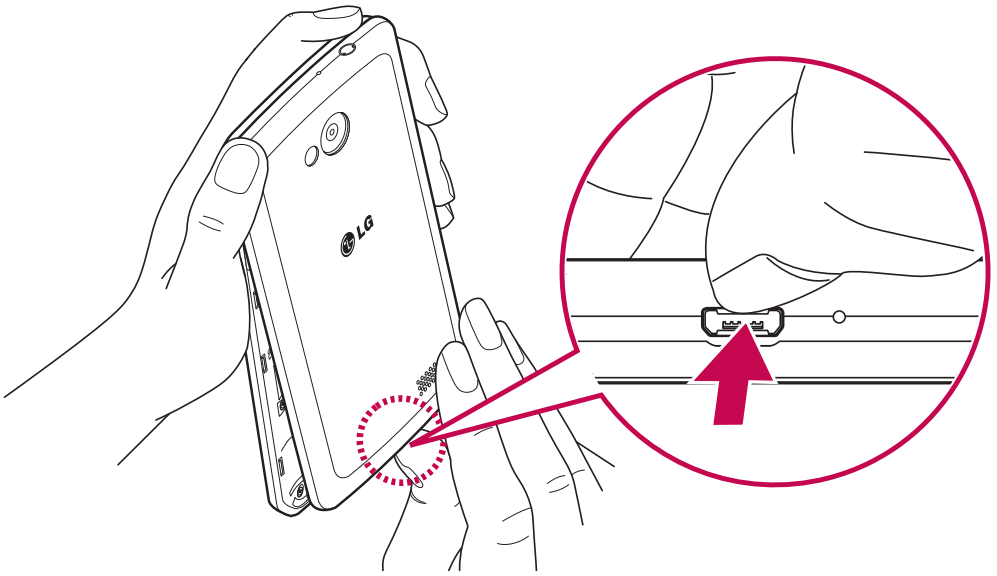

2 Presione hacia abajo y deslice la tarjeta SIM en su ranura, tal y como se muestra en el dibujo. Asegúrese de que el área de contactos dorados de la tarjeta esté orientada hacia abajo.

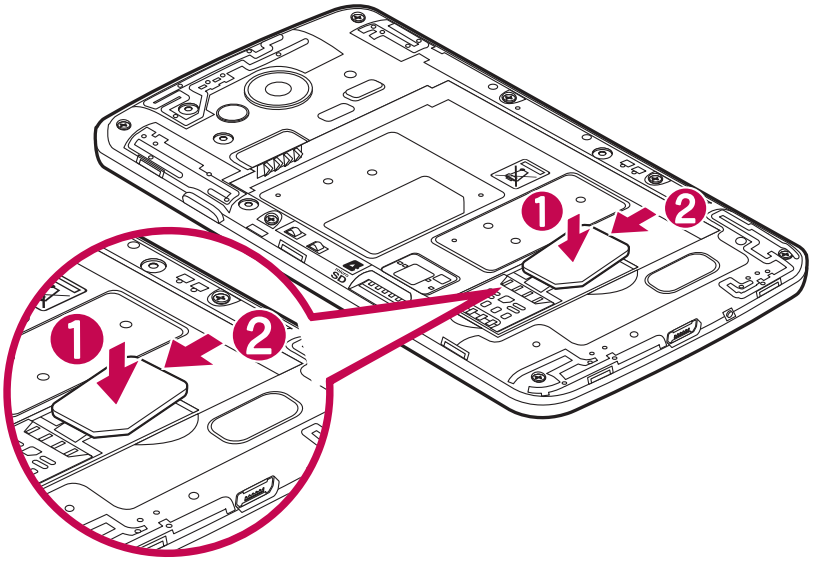

3 Inserte la batería en su sitio alineando los contactos dorados del teléfono y la batería (1), y presiónela hacia abajo hasta que encaje en su sitio con un clic (2).

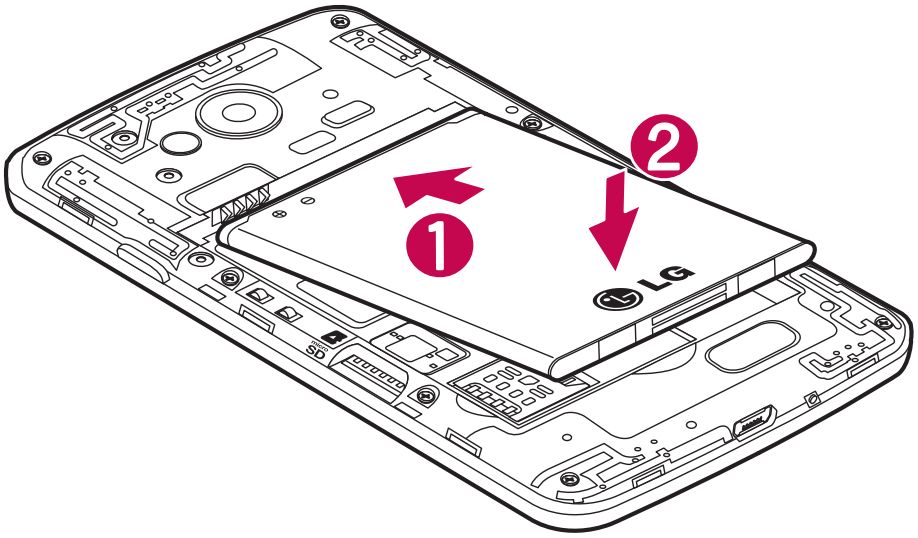

4 Alinee la cubierta de la batería sobre el compartimento (1) y presiónela hacia abajo hasta que encaje en su sitio con un clic (2).

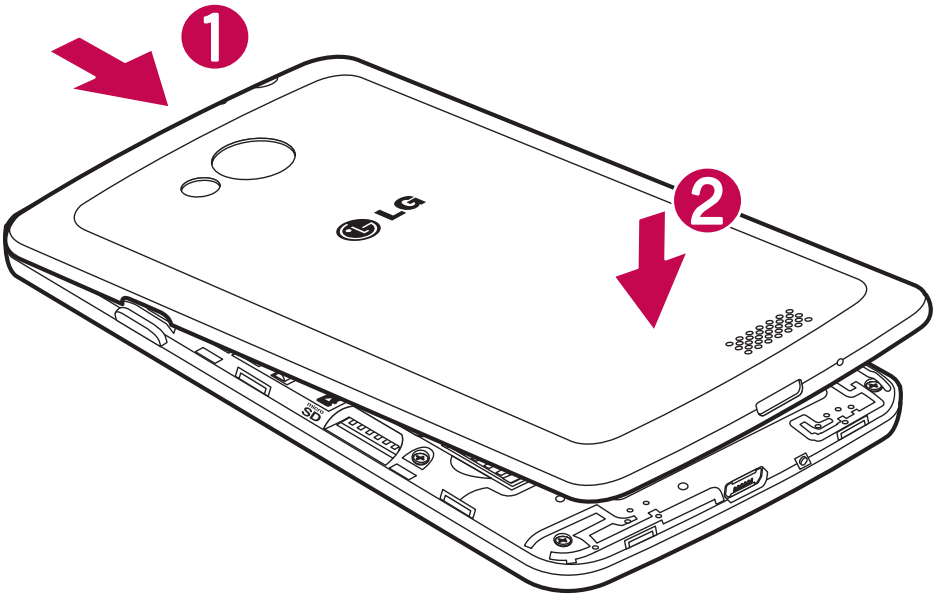

Carga del teléfono

Cargue la batería antes de utilizar el teléfono por primera vez. Utilice el cargador de batería suministrado. También puede utilizar el ordenador para cargar el dispositivo conectándolo a través del cable USB.

ADVERTENCIA:

Utilice solamente cargadores, baterías y cables aprobados por LG. La utilización de cargadores o cables no aprobados puede provocar que la carga de la batería sea lenta o la aparición de un mensaje emergente acerca de la lentitud de la carga de la batería. Los cargadores y cables no aprobados pueden hacer que la batería explote o que el dispositivo resulte dañado. Dichas situaciones no están cubiertas por la garantía.

El conector del cargador se encuentra en la parte inferior del teléfono. Introduzca el cargador en el teléfono y enchúfelo a una toma de alimentación eléctrica.

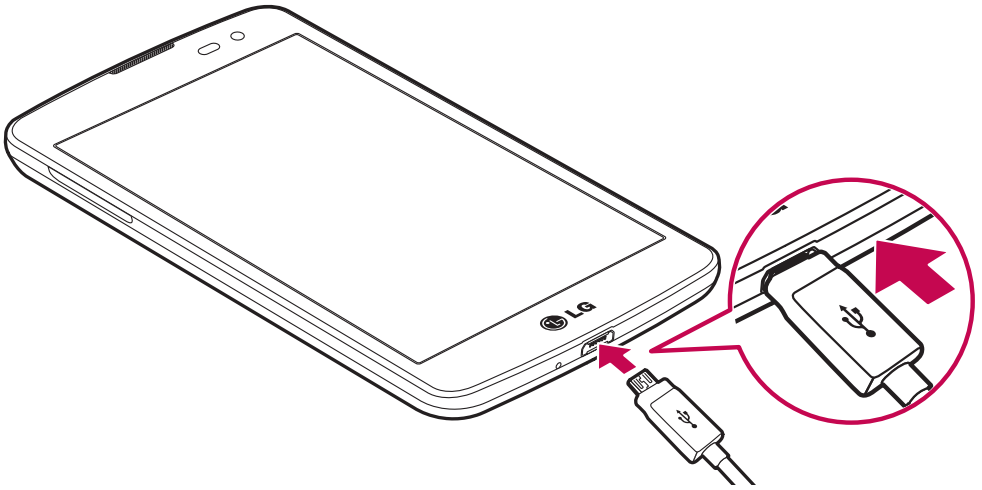

NOTA:

- Debe realizarse una primera carga completa para mejorar la vida útil de la batería.
- No abra la cubierta posterior mientras se carga el teléfono.

Uso de la tarjeta de memoria

El teléfono es compatible con el uso de las tarjetas de memoria microSD™ o microSDHC™ con capacidad de hasta 32 GB. Estas tarjetas de memoria están especialmente diseñadas para teléfonos móviles y otros dispositivos muy pequeños, y son ideales para almacenar archivos multimedia como música, programas, vídeos

y fotografías para usarlos en el teléfono.

Para insertar una tarjeta de memoria:

Inserte la tarjeta de memoria en la ranura. Asegúrese de que el área de contactos dorados está colocada hacia abajo.

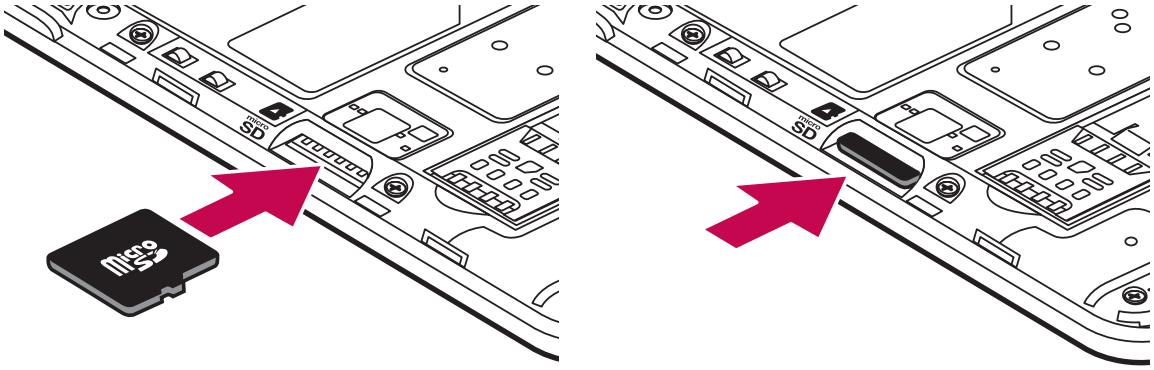

Para extraer la tarjeta de memoria de forma segura:

Toque ⊞ > ficha **Aplicaciones** > **Ajustes** > **Almacenamiento** > **Desactivar tarjeta SD**.

NOTA:

- utilice sólo tarjetas de memoria compatibles con el teléfono. Si utiliza tarjetas de memoria incompatibles puede dañar la tarjeta y los datos almacenados en ella, así como el teléfono.
- Dado que el dispositivo utiliza el sistema FAT32, el tamaño máximo de cualquier archivo es 4 GB.

⚠ **ADVERTENCIA:**

No inserte ni retire la tarjeta de memoria cuando el teléfono esté encendido. De lo contrario, podría dañarse la tarjeta de memoria así como el teléfono, además de corromperse los datos almacenados en la tarjeta de memoria.

Para formatear la tarjeta de memoria:

La tarjeta de memoria puede que ya esté formateada. Si no fuera el caso, tendrá que formatearla para poder utilizarla.

NOTA: cuando se formatea la tarjeta, se borran todos sus archivos.

1 Toque para abrir la lista de aplicaciones.
2 Desplace y toque **Ajustes** > **Almacenamiento**.
3 Presione **Desactivar tarjeta SD**.
4 Presione **Borrar tarjeta SD** > **Borrar tarjeta SD** > **Borrar todo.**
5 Si ha configurado un patrón de bloqueo, introdúzcalo y seleccione **Borrar todo**.

NOTA: si ya hay contenido en la tarjeta de memoria, la estructura de carpetas puede ser distinta después del formateo, ya que todos los archivos se habrán eliminado.

Bloqueo y desbloqueo de la pantalla

Si no utiliza el teléfono durante un tiempo, la pantalla se apaga y se bloquea automáticamente. Esto contribuye a evitar que se presione accidentalmente y ahorra energía de la batería.

Si no está utilizando el teléfono, pulse la **tecla de encendido/bloqueo** para bloquearlo.

Si hay algún programa ejecutándose cuando se bloquea la pantalla, es posible que siga ejecutándose en el modo de bloqueo. Se recomienda salir de todos los programas antes de entrar en el modo de bloqueo, para evitar cargas innecesarias (p. ej., una llamada telefónica, un acceso web y comunicaciones de datos).

Para activar de nuevo el teléfono, pulse la **tecla de encendido/bloqueo** . Aparecerá la pantalla de bloqueo. Pulse la pantalla de bloqueo y deslice el dedo en cualquier dirección para desbloquear la pantalla de inicio. Aparecerá la última pantalla que tenía abierta.

Pantalla de inicio

Sugerencias sobre la pantalla táctil

A continuación, le presentamos algunas sugerencias sobre cómo navegar por el teléfono.

Presionar o tocar: presione sólo con un dedo para seleccionar elementos, enlaces, accesos directos y letras en el teclado en pantalla.

Presione de manera continua: mantenga un elemento pulsado en la pantalla sin levantar el dedo hasta que se produzca una acción. Por ejemplo, para abrir las opciones disponibles de un contacto, mantenga pulsado el contacto en la lista Contactos hasta que se abra el menú contextual.

Arrastrar: para arrastrar un elemento, manténgalo pulsado un elemento un momento y, a continuación, mueva el dedo por la pantalla sin levantarlo hasta que llegue a la posición de destino. Puede arrastrar elementos en la pantalla de inicio para recolocarlos.

Deslizar o desplazarse: para deslizar o desplazarse, mueva rápidamente el dedo sobre la superficie de la pantalla sin detenerse desde el momento en que ha presionado la pantalla (para no arrastrar el elemento). Por ejemplo, puede deslizar el dedo sobre la pantalla hacia arriba o hacia abajo para desplazarse por una lista, o navegar por las diferentes pantallas de inicio deslizando el dedo de izquierda a derecha (y viceversa).

Tocar dos veces: toque dos veces para ampliar una página Web o un mapa. Por ejemplo, toque dos veces rápidamente una zona de la página Web para ajustarla al ancho de la pantalla. También puedes presionar dos veces para ampliar y reducir la imagen mientras la visualizas.

Juntar y separar los dedos para ajustar el tamaño de la imagen: utilice los dedos índice y pulgar juntándolos y separándolos para acercar o alejar la imagen cuando utilice el navegador, Mapas o examine fotografías.

Girar la pantalla: en muchas aplicaciones y menús, la orientación de la pantalla se ajusta a la orientación física del dispositivo.

NOTA:
- Para seleccionar un elemento, presione la parte central del icono.
- No ejerza una presión excesiva. La pantalla táctil es lo suficientemente sensible como para detectar una presión ligera pero firme.
- Utilice la punta del dedo para tocar la opción que desee. Intente no presionar otra tecla.

Pantalla principal

La pantalla de inicio es el punto de inicio principal para la mayoría de aplicaciones y funciones. Permite agregar distintos tipos de elementos como accesos directos a aplicaciones o widgets de Google para ofrecer un acceso

instantáneo a las aplicaciones y a la información. Este es el lienzo predeterminado y puede accederse a él desde cualquier menú presionando .

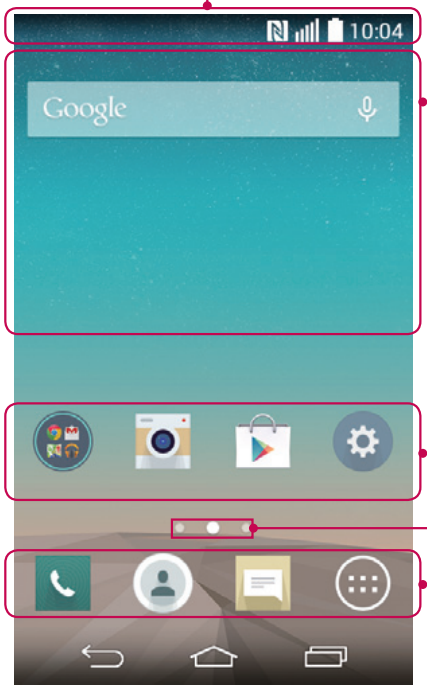

Barra est.

Muestra información de estado del teléfono como la hora, la intensidad de la señal, el estado de la batería e iconos de notificación.

Widget

Los widgets son aplicaciones independientes a las que se puede acceder a través de la pantalla Aplicaciones, de la pantalla de inicio o de la pantalla de inicio extendida. A diferencia de los accesos directos, el widget se muestra como una aplicación en pantalla.

Iconos de aplicaciones

Presione en un icono (de aplicación, carpeta, etc.) para abrirlo y utilizarlo.

Indicador de ubicación

Indica el lienzo de pantalla de inicio que se está mostrando.

Área de tecla rápida

Permite acceder con un solo toque a la función en cualquier lienzo de la pantalla de inicio.

Pantalla de inicio ampliada

El sistema operativo ofrece varios lienzos de pantallas de inicio para proporcionar más espacio en el que agregar iconos, widgets u otros elementos.

- Deslice el dedo a la derecha o a la izquierda por la pantalla de inicio.

Personalización de la pantalla de página principal

Puede personalizar la pantalla de inicio mediante la incorporación de aplicaciones o widgets o cambiando los fondos de pantalla.

Para añadir elementos a la pantalla de inicio

1. También puede mantener pulsada la parte vacía de la pantalla de inicio.
2. En el menú del modo Añadir, seleccione los elementos que desee añadir. A continuación, podrá ver en la pantalla de inicio los elementos añadidos.

3 Arrástrelos a la ubicación que desee y levante el dedo.

SUGERENCIA: Para añadir el icono de una aplicación a la pantalla de inicio desde el menú Aplicaciones, toque y mantenga pulsada la aplicación que desee añadir.

Para eliminar un elemento de la pantalla de inicio

- En la **pantalla de inicio**, toque y mantenga pulsado el icono que desee eliminar y arrástrelo hasta .

Para añadir una aplicación como tecla rápida

- En el menú Aplicaciones o en la pantalla de inicio, toque de manera continua un icono de aplicación y arrástrelo al área de teclas rápidas.

Para eliminar una aplicación del área de teclas rápidas

- Presione de manera continua la tecla rápida que desee y arrástrela a .

NOTA: no se puede eliminar la tecla **Aplicaciones**.

Personalización de los iconos de aplicaciones en la pantalla de inicio

1 Toque de manera continua un icono de aplicación hasta desbloquearlo de la posición en la que se encuentra. A continuación, suéltelo en la pantalla. Se mostrará el icono de edición en la esquina superior derecha de la aplicación.
2 Vuelva a presionar el icono de la aplicación y seleccione su tamaño y diseño.
3 Presione **Aceptar** para guardar el cambio.

Cómo volver a aplicaciones utilizadas recientemente

1 Toque . Aparecerá una ventana emergente con los iconos de las aplicaciones utilizadas recientemente.
2 Presione un icono para abrir la aplicación. También puede presionar para volver a la pantalla anterior.

Panel de notificaciones

Las notificaciones le avisan de la llegada de nuevos mensajes, eventos de calendario o alarmas, así como de eventos que se estén realizando en ese momento como por ejemplo, como cuando está en una llamada.

Cuando se recibe una notificación, se muestra el icono correspondiente en la parte superior de la pantalla. Los iconos de notificaciones pendientes se muestran a la izquierda, mientras que los iconos del sistema, como la intensidad de la batería o de la red Wi-Fi, se muestran a la derecha.

NOTA: las opciones disponibles pueden variar en función de la región o el proveedor de servicios.

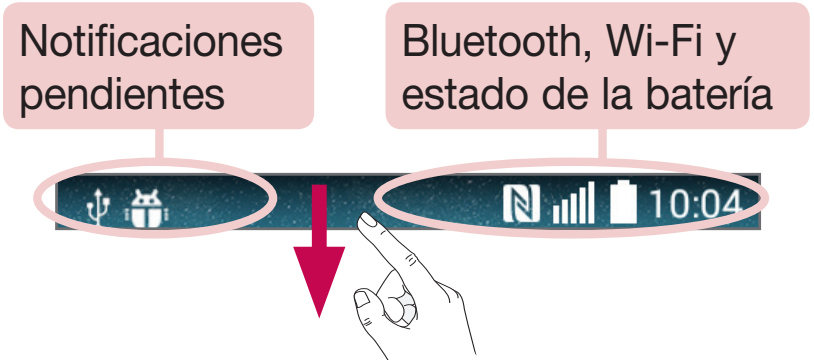

Apertura del panel de notificaciones

Desde la barra de estado, deslice el dedo hacia abajo para abrir el panel de notificaciones.

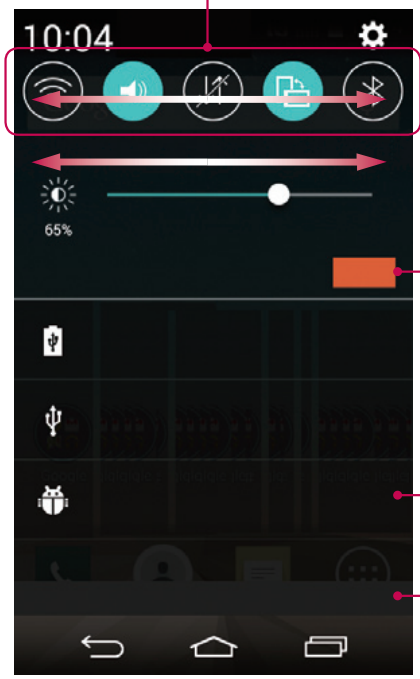

Área de cambio rápido

Presione las teclas de cambio para activarlas o desactivarlas. Toque de manera continua cada tecla para acceder al menú de ajustes de la función. Para ver más teclas de cambio, deslice el dedo a izquierda o derecha. Presione para eliminar, añadir o reordenar teclas de cambio.

Presione para borrar todas las notificaciones.

Notificaciones

Se muestran las notificaciones actuales, junto con una breve descripción de cada una. Presione sobre una notificación para verla.

Para cerrar el panel de notificaciones, toque la ficha y arrástrela hacia la parte superior de la pantalla.

Iconos indicadores de la barra de estado

Los iconos de indicador se muestran en la barra de estado en la parte superior de la pantalla, e informan acerca de llamadas perdidas, nuevos mensajes, eventos de calendario y estados del dispositivo entre otros.

Los iconos que se muestran en la parte superior de la pantalla proporcionan información acerca del estado del dispositivo. En la tabla siguiente se muestran algunos de los iconos más habituales.

Icono	Descripción
	No se ha insertado ninguna tarjeta SIM.
	No hay señal de red disponible
	Modo avión activado
	Conectado a una red Wi-Fi
	Auriculares de cable conectados
	Llamada en curso
	Llamada perdida
	Bluetooth está activado
	NFC activado
	Advertencia del sistema
	Alarma establecida
	Nuevo buzón de voz disponible
	Nuevo mensaje de texto o multimedia
	Hotspot móvil activo

Icono	Descripción
	El timbre está silenciado
	Modo de vibración activado
	Batería cargada por completo
	Batería en carga
	El teléfono está conectado al ordenador mediante un cable USB
	Descargando datos
	Cargando datos
	GPS activado
	Recibiendo datos de ubicación del GPS
	Los datos se están sincronizando
	Nuevo mensaje de Gmail disponible
	Nuevo mensaje de Hangouts disponible
	Seleccione el método de entrada

NOTA: la localización de los iconos en la barra de estado pueden diferir según la función o servicio.

Teclado en pantalla

Puede escribir texto utilizando el teclado en pantalla. El teclado en pantalla aparece automáticamente en la pantalla cuando necesita introducir texto. Para mostrar manualmente el teclado, solo tiene que presionar el campo de texto en el que desea introducir texto.

Uso del teclado e introducción de texto

Pulse este icono una vez para escribir en mayúsculas la próxima letra que se introduzca. Toque dos veces para escribir siempre en mayúscula.

Pulse este icono para pasar al teclado numérico y de símbolos.

Pulse para acceder a los ajustes del teclado. Mantenga pulsado para introducir texto por voz o introducir elementos copiados en Clip Tray.

Pulse este icono para introducir un espacio.

Presione para crear una nueva línea.

Pulse este icono para eliminar el carácter anterior.

Introducción de letras acentuadas

Al seleccionar francés o español como idioma de escritura de texto, puede escribir caracteres especiales franceses o españoles (p. ej., "á").

Por ejemplo, para introducir "á", mantenga pulsada la tecla "a" hasta que aumente la tecla de ampliación y se muestren caracteres de diferentes idiomas.

A continuación, seleccione el carácter especial que desee.

Configuración de la cuenta de Google

Al encender el teléfono por primera vez, podrá activar la red, acceder a su cuenta de Google y configurar la manera en que desea utilizar algunos servicios de Google.

Para configurar la cuenta de Google:

- Inicie sesión en una cuenta de Google desde la pantalla de configuración que aparece.

  O

- Presione > > ficha **Aplicaciones** > seleccione una aplicación de Google, como **Gmail** > seleccione **Nuevo** para crear una nueva cuenta.

Si tiene una cuenta de Google, presione **Existente**, introduzca su dirección de correo electrónico y contraseña y, a continuación, presione .

Una vez que ha configurado su cuenta de Google en el teléfono, este se sincronizará automáticamente con su cuenta de Google de la Web.

Sus contactos, mensajes de Gmail, eventos de calendario y otra información de estas aplicaciones y servicios de la Web se sincronizan con su teléfono. (esto dependerá de sus ajustes de sincronización).

Tras el inicio de sesión, puede utilizar Gmail™ y los servicios de Google incluidos en el teléfono.

Conexión a redes y dispositivos

Wi-Fi

Con la conexión Wi-Fi puede utilizar el acceso a Internet de alta velocidad dentro de la cobertura del punto de acceso inalámbrico. Disfrute de Internet sin cables utilizando una red Wi-Fi, sin cargos adicionales.

Conexión a redes Wi-Fi

Para utilizar la conexión Wi-Fi del teléfono se debe acceder a un punto de acceso inalámbrico o "zona Wi-Fi". Algunos puntos de acceso están abiertos y basta con conectarse a ellos. Otros están ocultos o utilizan funciones de seguridad, por lo que es necesario configurar el teléfono para poder conectarse a ellos.

Desactive la conexión Wi-Fi cuando no la esté utilizando para aumentar la duración de la batería.

NOTA: si no se encuentra dentro de un área Wi-Fi **o desactiva la opción de Wi-Fi,** es posible que su operador de telefonía móvil aplique cargos adicionales por el uso de datos móviles.

Activación de la conexión Wi-Fi y conexión a una red Wi-Fi

1 Toque [⌂] > [⊞] > ficha **Aplicaciones** > **Ajustes** > **Wi-Fi**.

2 Establezca **Wi-Fi** en **Activado** para activar esta función y comenzar a buscar redes Wi-Fi disponibles.

3 Presione el menú Wi-Fi de nuevo para ver una lista de redes Wi-Fi activas y dentro del radio de alcance.
- Las redes seguras se muestran con un icono de candado.

4 Presione una red para conectarse a ella.
- Si la red está protegida, se le solicitará que introduzca la contraseña u otras credenciales. (Solicite al administrador de la red los detalles).

5 La barra de estado muestra iconos que indican el estado de la conexión Wi-Fi.

Bluetooth

Puede utilizar la tecnología Bluetooth para enviar datos ejecutando la aplicación correspondiente, pero no desde el menú Bluetooth, como en la mayoría de los demás teléfonos móviles.

NOTA:
- LG no se hace responsable de la pérdida, interceptación o uso indebido de los datos enviados o recibidos a través de la funcionalidad inalámbrica Bluetooth.
- Asegúrese siempre de que los dispositivos con los que comparte información, o de los que recibe datos, son fiables y seguros. Si hay obstáculos entre los dispositivos, la distancia de funcionamiento puede reducirse.
- Algunos dispositivos, especialmente los que no cuentan con la certificación de Bluetooth SIG, pueden ser incompatibles con su teléfono.

Activación del Bluetooth y asociación del teléfono con un dispositivo Bluetooth

Debe vincular los dispositivos para poder conectarse.

1 Toque > > ficha **Aplicaciones > Ajustes** > ajuste **Bluetooth** en **Activado**.
2 Presione de nuevo el menú **Bluetooth**. Se mostrará la opción para que su teléfono esté visible y la opción para buscar dispositivos. A continuación, presione **Buscar dispositivos** para ver los dispositivos que están dentro del alcance del Bluetooth.
3 Seleccione de la lista el dispositivo con el que desea asociarse.

Cuando se complete la asociación, su teléfono se conectará al dispositivo.

NOTA: algunos dispositivos, especialmente los auriculares o los kits manos libres para automóvil, pueden tener un PIN de Bluetooth fijo, tal como 0000. Si el otro dispositivo tiene un PIN, se le pedirá que lo introduzca.

Envío de datos mediante la funcionalidad inalámbrica Bluetooth

1 Seleccione un archivo o elemento, como un contacto, un evento de calendario o un archivo multimedia, desde la aplicación correspondiente o desde **Descargas**.
2 Seleccione la opción de envío de datos a través de Bluetooth.

NOTA: el método para seleccionar una opción dependerá del tipo de dato.

3 Buscar y vincularse a un dispositivo Bluetooth.

Recepción de datos mediante la funcionalidad inalámbrica Bluetooth

1 Toque [⌂] > [⊞] > ficha **Aplicaciones > Ajustes** > ajuste **Bluetooth** en **Activado**.

2 Presione de nuevo el menú **Bluetooth** y marque la casilla de verificación en la parte superior de la pantalla para que lo puedan ver otros dispositivos.

NOTA: para seleccionar la duración de tiempo que se podrá ver su dispositivo, toque [⋮] > **Tiempo visible**.

3 Seleccione **Aceptar** para confirmar que desea recibir datos desde el dispositivo.

Cómo compartir la conexión de datos del teléfono

Las funciones de anclaje de USB y de zona Wi-Fi portátil son de gran utilidad cuando no hay conexiones inalámbricas disponibles. Puede compartir la conexión de datos de la red móvil del teléfono con un solo ordenador a través de un cable USB (Módem USB). También puede compartir la conexión de datos de la red móvil del teléfono con varios dispositivos a la vez; para ello, sólo tiene que activar en el teléfono la opción Mi zona Wi-Fi.

Cuando el teléfono comparte su conexión de datos, aparece un icono en la barra de estado y se muestra una notificación saliente en el buzón de notificaciones.

Para obtener la información más reciente acerca del anclaje y las zonas Wi-Fi portátiles, incluidos los sistemas operativos compatibles y otros datos, visite http://www.android.com/tether.

Para compartir la conexión de datos de la red del teléfono como un punto de acceso Wi-Fi:

1 Toque [⌂] > [⊞] > ficha **Aplicaciones** > **Ajustes** > **Conexiones y redes** > selector **Punto de acceso Wi-Fi** para activarlo.

2 Introduzca una contraseña y presione **Guardar**.

SUGERENCIA: si su ordenador posee el sistema operativo Windows 7 o una distribución reciente de algunas versiones de Linux (como Ubuntu), no tendrá que preparar el ordenador para la activación del modo USB. No obstante, si dispone de una versión anterior de Windows u otro sistema operativo, puede que necesite preparar el ordenador para establecer una conexión de red a través de USB. Para obtener la información más actualizada sobre los sistemas operativos que admiten el anclaje de USB y acerca de cómo configurarlos, visite http://www.android.com/tether.

Para cambiar el nombre de la zona Wi-Fi portátil o protegerla:

Puede cambiar el nombre de la red Wi-Fi (SSID) del teléfono y proteger su red Wi-Fi.

1 Toque [⌂] > [⊞] > ficha **Aplicaciones > Ajustes** > **Conexiones y redes** > **Punto de acceso Wi-Fi**.

2 Presione **Configurar punto de acceso Wi-Fi**.
- Se abrirá el cuadro de diálogo **Configurar punto de acceso Wi-Fi**.
- Puede cambiar el **nombre de Wi-Fi (SSID)** que otros dispositivos verán cuando busquen redes Wi-Fi.
- También puede presionar el menú **Seguridad** para configurar la red con la seguridad Acceso protegido Wi-Fi 2 (WPA2) con una clave previamente compartida (PSK).
- Si toca la opción de seguridad **WPA2 PSK**, se añade un campo de contraseña al cuadro de diálogo **Configurar punto de acceso Wi-Fi**. Para introducir una contraseña, tiene que conectarse a la zona Wi-Fi del teléfono con un ordenador u otro dispositivo. Puede establecer **Abrir** en el menú **Seguridad** para quitar la seguridad de la red Wi-Fi.

3 Presione **Guardar**.

ATENCIÓN: si establece la opción de seguridad como Abrir, no podrá impedir el uso no autorizado de los servicios en línea por parte de otras personas y es posible que esto ocasione gastos adicionales. Para impedir el uso no autorizado, se recomienda que mantenga activada la opción de seguridad.

Wi-Fi Direct

Wi-Fi Direct es compatible con una conexión directa entre dispositivos con Wi-Fi habilitado sin un punto de acceso. Debido al alto consumo de batería de Wi-Fi Direct, le recomendamos que conecte el teléfono a una toma de corriente cuando utilice la función Wi-Fi Direct. Compruebe de antemano su red Wi-Fi y Wi-Fi Direct, y asegúrese de que se conecta a la misma red que el resto de usuarios.

Conexión a un USB con un cable para PC

Aprenda a conectar su teléfono a un PC mediante un cable de datos USB en los modos de conexión USB.

Transferencia de música, fotos y vídeos en el modo MTP

1 Conecte el teléfono al PC por medio de un cable USB.

2 Ahora puede ver el contenido de almacenamiento masivo en el PC y transferir los archivos.

Sincronización con Windows Media Player

Asegúrese de que el Reproductor de Windows Media esté instalado en su PC.

1 Utilice el cable USB para conectar el teléfono a un PC que tenga instalado Windows Media Player.
2 Seleccione la opción **Dispositivo de medios (MTP)**. Una vez conectado, aparecerá una ventana emergente en el PC.
3 Abra Windows Media Player para sincronizar los archivos de música.
4 Edite o introduzca el nombre del dispositivo en la ventana emergente (si fuera necesario).
5 Seleccione y arrastre los archivos de música que desee a la lista de sincronización.
6 Comience la sincronización.

- Para la sincronización con Windows Media Player deben cumplirse los siguientes requisitos.

Elementos	Requisito
SO	Microsoft Windows XP SP2, Vista o superior
Versión del Reproductor de Windows Media	Reproductor de Windows Media 10 o superior

Llamadas

Realizar una llamada

1 Presione para abrir el teclado.
2 Introduzca el número utilizando el teclado. Para eliminar un dígito, presione .
3 Presione para realizar una llamada.
4 Para finalizar una llamada, presione el icono **Fin** .

SUGERENCIA: para introducir el signo "+" cuando realice llamadas internacionales, mantenga pulsado 0+.

Llamadas a contactos

1 Presione para abrir la lista de contactos.
2 Desplácese por la lista de contactos o introduzca las primeras letras del contacto al que desea llamar y presione **Buscar contactos**.
3 En la lista, presione en el contacto al que desea llamar.

Contestar y rechazar una llamada

Cuando reciba una llamada en estado de Bloqueo, deslice la en cualquier dirección para **responder** la llamada entrante.

Deslice la en cualquier dirección para **rechazar** una llamada entrante.

Deslice el icono **Rechazar con mensaje** en cualquier dirección si desea enviar un mensaje.

SUGERENCIA: Rechazar con mensaje
Con esta opción, puede enviar rápidamente un mensaje. Esto es útil si tiene que rechazar una llamada con un mensaje durante una reunión.

Ajuste del volumen de la llamada entrante

Para ajustar el volumen de la llamada entrante durante la misma, utilice las teclas de aumento y reducción de volumen situadas en el lateral izquierdo del teléfono.

Realizar una segunda llamada

1 Durante la primera llamada, toque ⋮ > **Agregar llamada** y marque el número. También puede acceder a la lista de números a los que se ha llamado recientemente tocando **Registros de llamadas**, o puede buscar contactos tocando **Contactos** y, a continuación, seleccionando el contacto al que desee llamar.
2 Presione para realizar la llamada.
3 Ambas llamadas aparecerán en la pantalla de llamada. La primera llamada se bloqueará y se pondrá en espera.
4 Presione el número que se muestra para alternar entre llamadas. También puede presionar **Llamada a tres** para comenzar una conferencia telefónica.
5 Para finalizar las llamadas activas, toque **Fin** o presione y deslice la barra de notificación hacia abajo y seleccione el icono de **finalizar llamada** .

NOTA: se le cobrará por cada una de las llamadas realizadas.

Ver los registros de llamadas

En la pantalla de inicio, presione y seleccione **Registro**.
Permite ver la lista completa de todas las llamadas realizadas, recibidas y perdidas.

SUGERENCIA:
- Presione cualquier entrada del registro de llamadas para ver su fecha, hora y duración.
- Toque ⋮ y, a continuación, toque **Borrar todo** para borrar todos los elementos registrados.

Ajustes de llamadas

Puede configurar los ajustes de llamada, como los desvíos de llamada y la llamada en espera, así como el resto de funciones especiales que ofrezca su operador.

1 En la pantalla de inicio, presione .
2 Presione ⋮.
3 Toque **Ajustes de llamadas** y seleccione las opciones que desee ajustar.

Contactos

Añada contactos al teléfono y sincronícelos con los contactos de la cuenta de Google y otras cuentas que admitan la sincronización de contactos.

Buscar un contacto

En la pantalla de inicio

1 Presione para abrir la lista de contactos.
2 Presione **Buscar contactos** e introduzca el nombre del contacto mediante el teclado.

Agregar un contacto nuevo

1 Toque , introduzca el número del nuevo contacto y, a continuación, toque . Presione **Añadir a contactos** > **Nuevo Contacto**.
2 Si desea añadir una imagen al nuevo contacto, presione el área de la imagen.
Elija entre **Hacer una foto**, **Seleccionar desde la galería**.
3 Seleccione el tipo de contacto presionando .
4 Presione una categoría de información de contacto e introduzca los detalles de este.
5 Presione **Guardar**.

Contactos favoritos

Puede clasificar los contactos a los que llame con frecuencia como favoritos.

Adición de un contacto a sus favoritos

1 Presione para abrir la lista de contactos.
2 Presione un contacto para ver los detalles.
3 Presione la estrella que aparece en la esquina derecha del nombre del contacto. La estrella se volverá amarilla.

Eliminación de un contacto de su lista de favoritos

1 Presione para abrir la lista de contactos.
2 Toque **Favoritos** y elija un contacto para ver sus detalles.
3 Presione la estrella amarilla que aparece a la derecha del nombre del contacto. La estrella se vuelve gris y el contacto se elimina de los favoritos.

Crear un grupo

1 Presione para abrir la lista de contactos.
2 Toque **Grupos** y, a continuación, toque . Seleccione **Nuevo grupo**.
3 Introduzca un nombre para el nuevo grupo. También puede definir un tono para el grupo recién creado.
4 Presione **Guardar** para guardar el grupo.

NOTA: si elimina un grupo, no se borran los contactos asignados a ese grupo. Continuarán almacenados en la lista de contactos.

Mensajes

Su teléfono combina SMS y MMS en un menú intuitivo y fácil de usar.

ADVERTENCIA: debería establecerse la aplicación de mensajería de LG. De lo contrario, algunas funciones de mensajes estarán limitadas.

Enviar un mensaje

1 Presione en la pantalla de inicio y presione para abrir un mensaje en blanco.

2 Introduzca un nombre de contacto o un número de teléfono en el campo **Para**. A medida que introduzca el nombre del contacto, aparecerán los contactos que coincidan. Puede presionar un destinatario sugerido. Puede añadir más de un contacto.

NOTA: se le cobrará un mensaje de texto por cada destinatario a quien se le envíe.

3 Presione el campo **Escribir mensaje** y comience a escribir su mensaje.

4 Presione para abrir el menú Opciones. Elija entre **Mensaje rápido, Insertar emoticono, Programar envío, Añadir asunto** y **Descartar**.

SUGERENCIA: Puede presionar el icono para adjuntar al mensaje el archivo que desee compartir.

5 Presione **Enviar** para enviar el mensaje.

6 Las respuestas aparecerán en la pantalla. A medida que recibe y envía mensajes adicionales, se crea una cadena de mensaje.

ADVERTENCIA:

- El límite de 160 caracteres puede variar de un país a otro en función del idioma y de la forma en la que el SMS está codificado.
- Si añade un archivo de imagen, vídeo o audio a un mensaje SMS, este se convertirá automáticamente en un MMS y se le cargará el coste correspondiente.

Organizar por nombre

Los mensajes (SMS y MMS) intercambiados con otra persona pueden visualizarse en orden cronológico para así mantener la lógica de la conversación.

Modificación de los ajustes de mensajes

Los ajustes de mensaje del teléfono están predefinidos, de esta forma puede enviar mensajes inmediatamente. Puede cambiar los ajustes conforme a sus preferencias.

- Presione el icono **Mensajes** de la pantalla de inicio, presione ⋮ y **Ajustes**.

Correo electrónico

Puede utilizar la aplicación E-mail para leer los correos electrónicos de servicios como Gmail. La aplicación E-mail admite los siguientes tipos de cuenta: POP3, IMAP y Exchange.

Su proveedor de servicios o administrador del sistema puede proporcionarle los ajustes de cuenta que necesite.

Administración de una cuenta de correo electrónico

La primera vez que abra la aplicación **E-mail**, se abrirá un asistente de configuración para ayudarle a configurar una cuenta de correo electrónico.

Tras la configuración inicial, E-mail muestra el contenido de su bandeja de entrada.

Para añadir otra cuenta de correo electrónico:

- Presione > > ficha **Aplicaciones** > **E-mail** > presione > **Ajustes >** **Añadir cuenta**.

Para cambiar los ajustes de una cuenta de correo electrónico:

- Presione > > ficha **Aplicaciones** > **E-mail** > presione > **Ajustes** > **Ajustes generales**.

Para eliminar una cuenta de correo electrónico:

- Presione > > ficha **Aplicaciones** > **E-mail** > presione > **Ajustes** > presione > **Borrar cuenta** > Seleccione la cuenta que desea eliminar > **Borrar** >seleccione **Sí**.

Trabajo con las carpetas de cuenta

Presione > > ficha **Aplicaciones** > **E-mail** > presione y seleccione **Carpetas**.

Cada cuenta tiene las siguientes carpetas: Bandeja de entrada, Bandeja de salida, Enviados y Borradores. Según las funciones que admita el proveedor de servicios de la cuenta, puede contar con carpetas adicionales.

Redacción y envío de correo electrónico

Para redactar y enviar un mensaje

1. Desde la aplicación **E-mail**, presione .
2. Introduzca la dirección del destinatario del mensaje. A medida que introduzca el texto, aparecerán las direcciones de sus contactos que coincidan. Separe las distintas direcciones con punto y coma.
3. Presione para añadir Cc/Cco y para adjuntar archivos, si fuera necesario.
4. Introduzca el texto del mensaje.
5. Presione .

SUGERENCIA: cuando llegue un correo electrónico nuevo a la bandeja de entrada, recibirá una notificación mediante un sonido o una vibración.

Cámara y Vídeo

Para abrir la aplicación Cámara, pulse > > ficha **Aplicaciones** > .

Conocer el visor

1. **Flash:** seleccione **Desactivado** , **Activado** o **Automático** .
2. **Cambiar cámara:** cambie entre la lente de la cámara trasera y la lente de la cámara delantera.
3. **Modo de disparo:** elija entre **Auto** o **Panorama.**
4. **Ajustes**: presione este icono para abrir el menú de ajustes.
5. **Galería**: presione esta opción para ver la última foto que ha capturado. Esto le permite acceder a su galería y ver las fotos guardadas mientras está en el modo de cámara.
6. **Grabar:** le permite comenzar a grabar.
7. **Capturar:** permite hacer una foto.

NOTA: antes de tomar una fotografía, asegúrese de que la lente de la cámara está limpia.

Utilizar la configuración avanzada

En el visor, pulse para abrir las opciones avanzadas. Puede modificar los ajustes de la cámara desplazándose por la lista. Una vez realizada la selección, presione .

	Selecciona la resolución de la foto. Si elige alta resolución, el tamaño del archivo aumentará, lo que significa que podrá almacenar menos fotos en la memoria.
	Para hacer una foto, diga una de las palabras siguientes: Cheese, Smile, Whisky, Kimchi o LG.
	Establece el retraso que se aplica después de pulsar el botón de captura. Resulta muy cómodo para poder salir uno mismo en la fotografía.
	Se usa fácilmente para mejorar la captura de imágenes, ya que mantiene las líneas horizontales y verticales.
	Abre una guía de ayuda en la que se explican las funciones.

SUGERENCIA:

- El menú de ajustes se muestra sobre el visor, por lo que al cambiar el color de la foto o los elementos de calidad, verá una vista previa de la imagen modificada detrás del menú Ajustes.

Cómo tomar una foto rápida

1. Abra la aplicación **Cámara** y apunte el objetivo hacia el sujeto que desee fotografiar.
2. Aparecerán recuadros de enfoque en el centro de la pantalla del visor. También puede pulsar en cualquier punto de la pantalla para enfocar donde desee.
3. Cuando el cuadro de enfoque se vuelva azul significará que la cámara ha enfocado la persona o el objeto que desea fotografiar.
4. Presione para capturar la fotografía.

Después de realizar una fotografía

Presione la miniatura de la imagen en la parte inferior de la pantalla de la cámara para ver la última foto tomada.

	Toque esta opción para editar la foto.
	Toque este icono para enviar su foto a otros o para compartirla a través de servicios de redes sociales.
	Toque este icono para borrar la fotografía.
	Presione para acceder a **Detalle, Imprimir, Modo presentación, Establecer como..., Ajustes, Respuesta del teléfono** o **Ayuda.**

SUGERENCIA: Si dispone de una cuenta SNS y está configurada en el teléfono, puede compartir la foto con la comunidad SNS.

NOTA: pueden aplicarse cargos adicionales cuando se descargan mensajes MMS mientras se encuentre en itinerancia.

Toque ⋮ para abrir todas las opciones avanzadas.

Gesto de captura

Haga una fotografía con un movimiento de la mano. Para hacer una foto, levante la mano hasta que la cámara delantera la detecte y aparezca un cuadro en la pantalla.

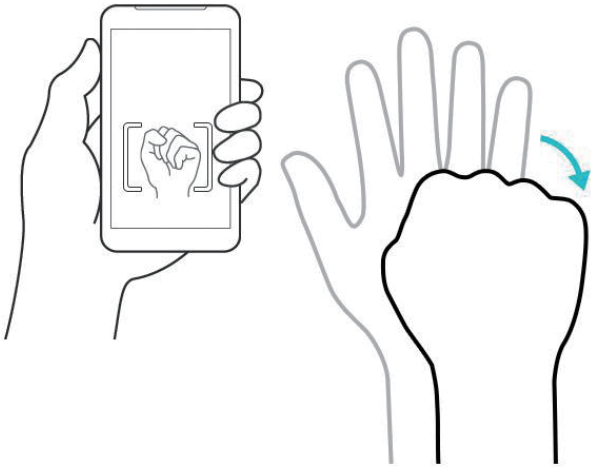

Uso del modo panorama

Permite hacer fotografías a lo largo de un área amplia.

1 Abra la aplicación **Cámara**.
2 MODE > **Panorama**.
3 Presione para empezar.
4 Desplace el teléfono lentamente en una dirección.
5 Ajuste el área de enfoque según la guía azul para tomar una foto.
6 Presione el botón para Parar cuando haya terminado.

Cómo grabar un vídeo rápido

1 Abra la aplicación **Cámara**.
2 Mientras sujeta el teléfono, oriente la lente hacia el objeto o sujeto que desee grabar en vídeo.
3 Presione una vez para iniciar la grabación.
4 Aparece una luz roja en la esquina superior izquierda del visor con un temporizador que indica la duración del vídeo.
5 Toque la pantalla para detener la grabación.

SUGERENCIA:

: presione este icono para capturar imágenes durante la grabación de vídeo.

: presione este icono para pausar la grabación de vídeo.

Desde su Galería

Toque > > ficha **Aplicaciones** > toque la carpeta **Google** > **Foto.**

- Para ver más fotos, desplácese hacia la izquierda o hacia la derecha.
- Para ampliar o reducir la imagen, puede tocar dos veces la pantalla con dos dedos y juntarlos o separarlos, respectivamente.
- Presione el icono de reproducción de vídeo para reproducir el vídeo.

Función

Knock Code

Puede desbloquear la pantalla cuando está apagada presionando el área adecuada con la secuencia correcta.

Para activar la función de código Knock

1 Toque [⌂] > (⊞) > ficha **Aplicaciones** > **Ajustes** > **Bloqueo de pantalla** > **Seleccionar bloqueo de pantalla** > **Knock Code.**

2 Se abrirá una pantalla que le guiará para seleccionar la secuencia de desbloqueo. Como medida de seguridad por si olvida su secuencia de desbloqueo, cree un PIN de seguridad.

KnockON

Puede activar/desactivar la pantalla con solo presionar dos veces.

Presione el centro de la pantalla dos veces rápidamente para desbloquearla. Para bloquearla, presione dos veces la barra de estado de cualquier pantalla (excepto en el visor de la videocámara) o en una zona vacía de la pantalla.

NOTA: Al activar la pantalla, asegúrese de que no cubre el sensor de proximidad. Si lo hace, se apagará inmediatamente la pantalla después de encenderla para evitar que se active cuando no se desea (en el bolsillo o el bolso).

Teclado inteligente

El Teclado inteligente reconoce sus hábitos de introducción de texto con el teclado y le ofrece sus propios resultados para introducirlos rápidamente y sin errores.

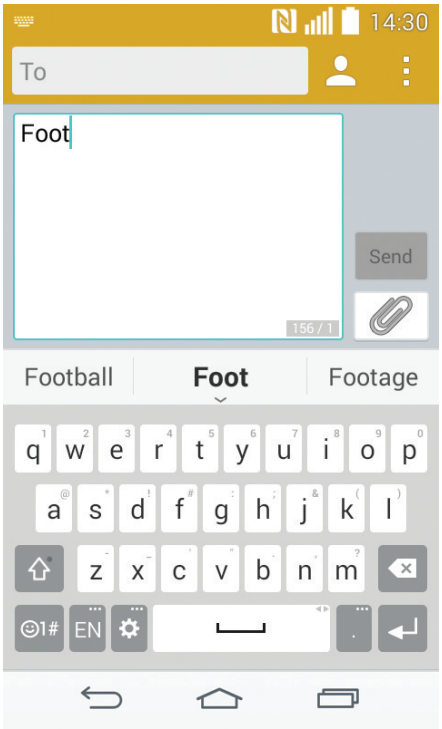

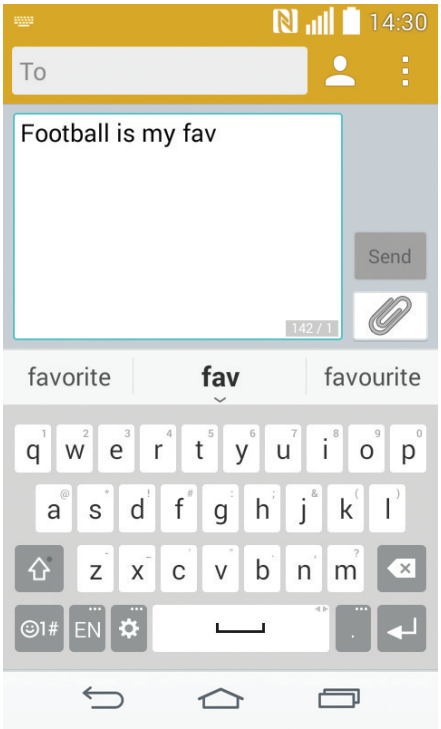

Definir una alarma

1 Toque > > ficha **Aplicaciones** > **Reloj** > .
2 Después de configurar la alarma, el teléfono le indicará cuánto tiempo falta para que se active.
3 Puede configurar: **Repetir**, **Repetición de alarmas**, **Vibración**, **Sonido de alarma, Volumen de alarma, Inicio automático de aplic., Desbloqueo inteligente** y **Notas**.
4 Presione **Guardar**.

NOTA: para cambiar los ajustes de las alarmas en la pantalla con la lista de alarmas, toque y seleccione **Ajustes**.

Adición de eventos al calendario

1 Presione > > ficha **Aplicaciones** > **Calendario**.
2 En la pantalla, puede buscar los diferentes tipos de vista del calendario (Día, Semana, Mes, Año, Agenda).
3 Presione la fecha en la que desea agregar un evento y presione .
4 Presione **Nombre del evento** e introduzca el nombre del evento.
5 Presione **Ubicación** e introduzca la ubicación. Compruebe la fecha e indique la hora a la que desea que empiece y finalice el evento.
6 Si desea repetir la alarma, seleccione **REPETICIÓN** y establezca **RECORDATORIOS** si es necesario.
7 Presione **Guardar** para guardar el evento en el calendario.

Google+

Utilice esta aplicación para estar conectado con quien desee a través del servicio de red social de Google.

- Toque > > ficha **Aplicaciones** > toque la carpeta **Google** > **Google+.**

NOTA: en función de su región y de su proveedor de servicios, es posible que esta aplicación no esté disponible.

Búsqueda de voz

Utilice esta aplicación para buscar páginas web por voz.

1 Toque [⌂] > (⊞) > ficha **Aplicaciones** > toque la carpeta **Google** > **Búsqueda de voz**.

2 Diga una palabra o una frase cuando se muestre **Hablar ahora** en la pantalla. Seleccione una de las palabras clave sugeridas que se muestran.

NOTA: en función de su región y de su proveedor de servicios, es posible que esta aplicación no esté disponible.

Descargas

Utilice esta aplicación para ver qué archivos han sido descargados por medio de las aplicaciones.

- Toque [⌂] > (⊞) > ficha **Aplicaciones** > **Descargas.**

NOTA: en función de su región y de su proveedor de servicios, es posible que esta aplicación no esté disponible.

La Web

Chrome

Utilice Chrome para buscar información y navegar por páginas web.

1 Toque > > ficha **Aplicaciones** > **Chrome.**

NOTA: en función de su región y su proveedor de servicios, es posible que esta aplicación no esté disponible.

Visualización de páginas Web

Presione el campo Dirección e introduzca una dirección Web o un criterio de búsqueda.

Apertura de una página

Para ir a una página nueva, toque > **Nueva pestaña**.

Para ir a otra página Web, toque , desplácese hacia arriba o hacia abajo y toque la página que desee seleccionar.

Ajustes

En esta sección se ofrece una descripción general de los elementos que puede cambiar a través de los menús de ajustes del sistema del teléfono. **Para acceder al menú Ajustes:**

Presione [⌂] > mantenga pulsado [▭] > **Ajustes del sistema**.

- o -

Presione [⌂] > (⠿) > ficha **Aplicaciones** > **Ajustes**.

REDES INALÁMBRICAS

< Wi-Fi >

Wi-Fi: con esta opción se activa la función Wi-Fi para conectarse a las redes Wi-Fi disponibles.

SUGERENCIA: Cómo obtener la dirección MAC

Para configurar una conexión en algunas redes inalámbricas con filtro MAC, tendrá que introducir la dirección MAC del teléfono en el router.

Puede encontrar la dirección MAC en la siguiente interfaz de usuario: presione [⌂] > (⠿) > ficha **Aplicaciones** > **Ajustes** > **Wi-Fi** > [⋮] > **Wi-Fi avanzado** > **Dirección MAC**.

< Bluetooth >

Active y desactive la funcionalidad inalámbrica Bluetooth.

< Datos móviles >

Muestra el uso de los datos y el límite de uso de datos móviles establecido.

< Llamar >

Configure los ajustes de llamadas telefónicas, como el desvío de llamadas y otras funciones especiales que ofrezca su proveedor.

Buzón de voz: permite seleccionar el servicio de buzón de voz del operador.

Marcación fija: para activar y reunir una lista con los números a los que se puede llamar desde el teléfono. Necesitará el PIN2 que el operador le ha suministrado. Si crea una lista de marcación fija, sólo se podrán llamar a los números que estén en esta lista desde el teléfono.

Pantalla emergente de llamada entrante: muestra la pantalla emergente de llamada entrante cuando se usan la cámara y los vídeos.

Rechazar llamada: permite activar la función de rechazo de llamadas. Elija entre el **modo Rechazar llamada** o **Rechazar llamadas de**.

Rechazar con mensaje: permite enviar un mensaje rápidamente cuando se rechaza una llamada. Esto es útil si tiene que rechazar una llamada durante una reunión.

Guarda de privacidad: oculta el nombre y el número de la persona que llama.

Desvío de llamadas: elija si desea desviar todas las llamadas o utilizar esta función sólo cuando la línea esté ocupada, cuando no haya respuesta o cuando no tenga cobertura.

Respuesta automática: indique el tiempo antes de que el dispositivo manos libres conectado responda automáticamente a la llamada entrante. Elija entre Deshabilitar, 1 segundo, 3 segundos y 5 segundos.

Vibración de conexión: el teléfono vibra cuando la otra parte responde a la llamada.

Guardar números desconocidos: agregue números desconocidos a los contactos después de una llamada.

La tecla Power termina la llamada: permite seleccionar cómo finalizar llamadas.

Restringidas: permite bloquear llamadas entrantes, salientes o internacionales.

Registro tiempos de llamadas: permite visualizar la duración de las llamadas, incluida la última llamada, las llamadas salientes, las llamadas entrantes y todas las llamadas.

Configuración adicional: le permite modificar los ajustes siguientes:

Identificador de emisor: puede indicar si desea mostrar su número al receptor de la llamada.

Llamada en espera: si activa la llamada en espera, el dispositivo le avisará de que tiene una llamada en espera cuando esté en otra llamada (depende del proveedor de red).

< Compartir y conectar >

NFC: el teléfono es un teléfono móvil con NFC. NFC (del inglés Near Field Communication, comunicación de campo cercano) es una tecnología de conectividad inalámbrica que activa la comunicación de dos vías entre los dispositivos electrónicos. Funciona a una distancia de unos pocos centímetros. Puede compartir su contenido con una etiqueta NFC u otro dispositivo compatible con NFC simplemente presionándolos con su dispositivo. Si presiona una etiqueta NFC con su dispositivo, este mostrará el contenido de la etiqueta.

Para activar y desactivar NFC: desde la pantalla de inicio, toque y deslice el panel de notificaciones hacia abajo con el dedo y, a continuación, seleccione el icono NFC **para activarlo.**

NOTA: se puede utilizar la aplicación NFC con el modo Avión activado.

Android Beam: cuando esta función está activada, puede transmitir el contenido de una aplicación a otro dispositivo compatible con NFC manteniendo ambos dispositivos cerca.

Basta con juntar los dispositivos (normalmente por la parte posterior) y presionar la pantalla. La aplicación determina qué datos se transmiten.

< Anclaje a red y Redes >

Módem USB: conecte el cable USB para compartir la conexión a Internet con el ordenador.

Punto de acceso Wi-Fi: también puede utilizar el teléfono para proporcionar conexión móvil de banda ancha. Cree un punto de acceso y comparta la conexión.

Anclaje de Bluetooth: permite configurar el teléfono para compartir su conexión a Internet.

Ayuda: presione para ver la información de ayuda acerca de las funciones Punto de acceso Wi-Fi y Conexión a Internet mediante Bluetooth.

Modo avión: si cambia al modo avión, se desactivan todas las conexiones inalámbricas.

NOTA: debe establecer un PIN de bloqueo de pantalla, un patrón o una contraseña antes de poder usar el almacenamiento de credenciales.

Redes móviles: permite configurar las opciones de itinerancia de datos, operadores y modo de red, nombres de puntos de acceso (APN), etc.

VPN: muestra la lista de redes privadas virtuales (VPN) que se han configurado anteriormente. Permite agregar distintos tipos de VPN.

DISPOSITIVO

< Sonido >

Perfil de sonido: puede seleccionar entre Sonido, Vibración o Silencio.

Controles de Volumen: modifique los ajustes de volumen del teléfono para adaptarlos a sus necesidades y su entorno.

Tono: establezca el tono para las llamadas.

Notificaciones: le permite establecer el sonido de las notificaciones.

Sonido con vibración: active esta opción para que el teléfono vibre además de escucharse el tono al recibir llamadas.

Tipo de vibración: permite elegir el tipo de vibración.

Efectos de sonido: presione para establecer los tonos multifrecuencia, los sonidos al tocar y el sonido de bloqueo de pantalla.

- **Tonos multifrecuencia** : active esta opción para que se reproduzcan tonos al usar el teclado.
- **Sonido al tocar** : active esta opción para que se reproduzca un sonido al realizar una selección de pantalla.
- **Sonido de bloqueo de pantalla** : active esta opción para que se reproduzca un sonido al bloquear y desbloquear la pantalla.

Notificaciones de mensajes/llamadas de voz: permite la lectura de llamadas entrantes y mensajes automáticamente.

< Pantalla >

Brillo: ajusta el brillo de la pantalla. Para obtener el mejor rendimiento de la batería, use el brillo más tenue que le resulte cómodo.

Tiempo espera pantalla: establece el tiempo antes de que se agote el tiempo de la pantalla.

Efecto apagar pantalla: establece el efecto de apagado de la pantalla. Seleccione entre Retro TV, Agujero negro y Reducir.

Pantalla giratoria: active esta opción para que el teléfono gire la pantalla automáticamente en función de la orientación del teléfono (retrato o paisaje).

Daydream: pulse el interruptor Daydream para cambiar la opción a Activado o Desactivado. Activado permite que se muestre el salvapantallas cuando el teléfono está durmiendo mientras está acoplado y/o en carga. Elija entre **Alarmas** y **Google Photos**.

Tipo de fuente: establece el tipo de fuente usado para el teléfono y los menús.

Tamaño de fuente: establece el tamaño de la fuente mostrada en el teléfono y los menús.

< Pantalla de inicio >

Permite establecer **Fondo de pantalla, Efecto de pantalla, Permitir bucle de la pantalla de inicio, Copia de seguridad y restauración de inicio y Ayuda.**

< Bloqueo de pantalla >

Tipo de bloqueo: establece un tipo de bloqueo de pantalla para proteger el teléfono. Abre una serie de pantallas que le guía en la creación de un patrón de desbloqueo de pantalla. Establezca **Ninguna, Deslizamiento, Reconocimiento de cara, Knock Code, Patrón, PIN** o **Contraseña**.

Si tiene habilitado el tipo de bloqueo patrón, cuando encienda el teléfono o active la pantalla, se le solicitará que cree dibuje el patrón de desbloqueo para desbloquear la pantalla.

NOTA: el efecto de pantalla se convierte en efecto patrón si el bloqueo de pantalla se establece en Patrón.

Fondo de pantalla : establece el fondo de pantalla de la pantalla de bloqueo.

Widgets: este menú permite mostrar los widgets en la pantalla de bloqueo.

Llamadas perdidas & Nuevos mensajes: active esta opción para mostrar en la Pantalla de bloqueo las notificaciones de llamadas perdidas y nuevos mensajes.

Accesos directos: le permite cambiar los accesos directos en la **pantalla de** bloqueo de deslizamiento.

Información de contacto para teléfono perdido: permite seleccionar si se muestra la información del

propietario en la pantalla de bloqueo y personalizar dicha información del propietario.

Temporizador de bloqueo: establece el tiempo que transcurrirá hasta que la pantalla se bloquee automáticamente una vez se exceda el tiempo de espera.

Botón de encendido bloquea instantáneamente: active esta opción para bloquear la pantalla al instante cuando se pulse la tecla Power/Lock (Encendido/bloqueo). Este ajuste anula el ajuste Temp. bloqueo segur.

< Movimiento >

Llamada entrante pendiente: active esta opción para que al girar el teléfono se silencien las llamadas entrantes.

Interrumpa o detenga la alarma: active esta opción para que al girar el dispositivo se interrumpa o se detenga la alarma.

Ayuda: abre una guía de ayuda sobre cómo usar las funciones Movimiento de su dispositivo.

Calibración del sensor de movimiento: le permite mejorar la precisión de la inclinación y la velocidad del sensor.

< Almacenamiento >

ALMACENAMIENTO INTERNO: permite ver el uso del almacenamiento interno.

TARJETA SD: permite comprobar el espacio total disponible en la tarjeta SD. Toque Desactivar tarjeta SD para extraer la tarjeta con seguridad. Borre la tarjeta SD si desea eliminar todos sus datos.

< Batería >

INFORMACIÓN SOBRE LA BATERÍA

La información sobre la carga de la batería se muestra en forma de gráfico de la batería junto con el porcentaje de carga restante y su estado. Toque el icono de carga de la batería para mostrar la pantalla de uso de la batería con el fin de ver el nivel de uso de la batería y sus detalles de uso. Muestra los componentes y las aplicaciones que están usando el mayor porcentaje de alimentación de batería. Presione una de las entradas para ver más información detallada.

Barra de estado del porcentaje de la batería: active esta opción para mostrar el porcentaje de nivel de la batería en la barra de estado junto al icono de la batería.

AHORRO DE ENERGÍA

Presione el conmutador Ahorro de Energía para activarlo o desactivarlo. Presione Ahorro de Energía para acceder a los siguientes ajustes:

Ahorro de Energía: establece el nivel de porcentaje de carga de la batería que activará automáticamente Ahorro de Energía. Elija entre Inmediatamente, 10% batería, 20% batería, 30% batería y 50% batería.

Ayuda: presione para ver información de ayuda acerca del ahorro de batería.

< Aplicaciones >

Ver y gestionar sus aplicaciones.

< Aplicación de mensaje predeterminada >

Establezca Mensajes o Hangouts como aplicación predeterminada.

PERSONAL

< Cuentas y sincronización >

Permite que las aplicaciones sincronicen datos en un segundo plano, tanto si está trabajando con ellas como si no. Si desactiva esta opción, puede ahorrar batería y reducir (aunque no eliminar) el uso de datos.

< Ubicación >

Al activar el servicio de ubicación, el teléfono determina su ubicación aproximada mediante el GPS, la conexión Wi-Fi y las redes móviles.

Modo: permite establecer el modo de ubicación en **Alta exactitud (GPS y redes), Ahorro de batería (solo redes)** y **Solamente sensores del dispositivo (solo GPS)**.

< Seguridad >

Encriptar teléfono: le permite encriptar datos en el teléfono a efectos de seguridad. Cada vez que encienda el teléfono, se le solicitará que introduzca un PIN o contraseña para descifrarlo.

Bloqueo de tarjeta SIM: bloquea la tarjeta SIM o cambia el PIN de la tarjeta SIM.

Escritura de contraseña visible: muestra el último carácter de la contraseña oculta a medida que la escribe.

Administradores de dispositivos: permite visualizar o desactivar los administradores del teléfono.

Orígenes desconocidos: ajuste predeterminado para instalar aplicaciones distintas de Play Store.

Verificar aplic.: no permitir o advertir antes de la instalación de aplic. que puedan causar daño.

Acceso a las notificaciones: active esta opción para permitir que se muestren sus notificaciones en la pantalla de bloqueo.

Tipo de almacenamiento: muestra el tipo de almacenamiento.

Credenciales de confianza: muestra certificados de autenticación de confianza.

Instalar desde almacenamiento: permite instalar certificados encriptados.

Borrar almacenamiento: elimina todos los certificados.

< Idioma y teclado >

Utilice los ajustes de Idioma y teclado para seleccionar el idioma y la región del texto del teléfono y para configurar el teclado en pantalla, incluidas las palabras que ha añadido al diccionario.

< Copia de seguridad y reiniciar >

Cambie los ajustes para administrar la configuración y los datos.

Copia de seguridad de datos : establezca este valor para hacer una copia de seguridad de sus ajustes y datos de aplicaciones en el servidor de Google.

Cuenta copia seguridad: establezca esta opción para realizar una copia de seguridad de su cuenta.

Restauración automática: defina esta opción para restaurar sus ajustes y datos de aplicación, cuando tenga que reinstalar las aplicaciones en el dispositivo.

Restaurar datos de fábrica: restablece los ajustes con los valores de fábrica y borra todos sus datos. Si restablece el teléfono de esta forma, se le solicitará que vuelva a introducir la misma información que la primera vez que inició Android.

SISTEMA

< Tecla de acceso directo >

Mantenga pulsadas las teclas de volumen para acceder rápidamente a aplicaciones cuando la pantalla esté apagada o bloqueada.

< Fecha y hora >

Utilice los ajustes de **Fecha y hora** para establecer cómo se visualizarán las fechas. También puede utilizar estos ajustes para establecer su propia hora y zona horaria en vez de obtener la hora actual de la red móvil.

< Accesibilidad >

Utilice los ajustes de **Accesibilidad** para configurar cualquier complemento de accesibilidad que haya instalado en el teléfono.

< Impresión >

Permite imprimir el contenido de determinadas pantallas (como páginas Web mostradas en Chrome) en una impresora conectada a la misma red Wi-Fi que el dispositivo Android.

< Acerca del teléfono >

Podrá ver la información legal y comprobar el estado del teléfono y su versión de software.

Actualización de software del teléfono

Actualización de software de teléfonos móviles LG desde Internet

Para obtener más información acerca del uso de esta función, visite http://www.lg.com/common/index.jsp → y seleccione el país y el idioma.

Esta opción le permite actualizar cómodamente el firmware del teléfono con la última versión desde Internet, sin necesidad de visitar ningún centro de servicios. Esta característica solo estará disponible siempre y cuando LG publique una nueva versión de firmware para ese teléfono.

El programa de actualización del firmware del teléfono móvil requiere la atención del usuario durante todo el proceso de actualización. Antes de realizar cualquier acción, asegúrese de entender todas las instrucciones y notas. Si extrae el cable de datos USB durante la actualización puede causar daños importantes en el teléfono móvil.

NOTA: LG se reserva el derecho de ofrecer actualizaciones de firmware únicamente para modelos seleccionados según lo estime oportuno, y no garantiza la disponibilidad de una versión actualizada del firmware para todos los modelos de dispositivo.

Actualización inalámbrica del software de teléfonos móviles LG

Esta función le ayuda a actualizar cómodamente el software del dispositivo con una nueva versión a través de OTA, sin tener que conectarse mediante un cable de datos USB. Esta característica solo estará disponible siempre y cuando LG publique una nueva versión de firmware para ese teléfono.

En primer lugar, debe comprobar la versión del software del teléfono móvil: **Ajustes** > **Acerca del teléfono** > **Actualizar SW** > **Actualización de SW** > **Compruebe si existe nuevo SW**.

NOTA: los datos personales del medio de almacenamiento interno del teléfono, incluida la información sobre la cuenta de Google y cualquier otra cuenta, los datos y ajustes del sistema y de las aplicaciones, cualquier aplicación descargada y la licencia DRM, podrían eliminarse en el proceso de actualización del software del teléfono. Por tanto, LG le recomienda que realice una copia de seguridad de sus datos personales antes de actualizar el software del teléfono. LG no se responsabiliza de las posibles pérdidas de datos personales.

NOTA: esta función depende del proveedor de servicios de red, la región y el país.

Acerca de la guía de usuario

- Antes de utilizar su dispositivo, lea detenidamente este manual. De esta forma, se asegurará de utilizar el teléfono correctamente y de forma segura.
- Algunas de las imágenes y capturas de pantalla indicadas en esta guía pueden diferir con respecto a su teléfono.
- Su contenido puede diferir del producto final o del software proporcionado por sus operadores de telefonía o proveedores de servicios. Este contenido está sujeto a cambios sin previo aviso. Para acceder a la última versión de este manual, visite el sitio Web de LG en www.lg.com.
- Las aplicaciones y funciones de su teléfono pueden variar en función de su país, su región o sus especificaciones de hardware. LG no se hace responsable de ningún problema de rendimiento resultante del uso de aplicaciones desarrolladas por proveedores distintos de LG.
- LG no se hace responsable de ningún problema de rendimiento o incompatibilidad resultante de la edición de los ajustes del registro o de la modificación del software del sistema operativo. Cualquier intento de modificación del sistema operativo puede producir un funcionamiento inesperado del dispositivo o de sus aplicaciones.
- La licencia del software, audio, fondo de pantalla, imágenes y demás medios suministrados con su dispositivo es de uso limitado. Si extrae y usa estos materiales para usos comerciales u otros propósitos, puede infringir leyes de copyright. Como usuario, es el único responsable del uso ilícito del material multimedia.
- Es posible que se apliquen cargos adicionales por los servicios de datos, como mensajería, carga y descarga, sincronización automática o los servicios de ubicación. Para evitar el cobro de dichos cargos, seleccione un plan de datos adecuado a sus necesidades. Póngase en contacto con su proveedor de servicios para obtener más información.

Marcas comerciales

- LG y el logotipo de LG son marcas comerciales registradas de LG Electronics.
- Las demás marcas comerciales y copyright son propiedad de sus respectivos propietarios.

Aviso: software de código fuente abierto

Para obtener el código fuente correspondiente a GPL, LGPL, MPL y otras licencias de código fuente abierto, visite http://opensource.lge.com/

Todos los términos de licencia, avisos y avisos de exención de responsabilidad están disponibles para su descarga con el código fuente.

Accesorios

Estos accesorios están disponibles para usarse con este teléfono. **(Los elementos que se describen a continuación pueden ser opcionales.)**

Adaptador de viaje

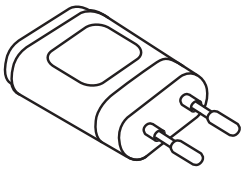

Auriculares estéreo

Guía de inicio rápido

Cable de datos

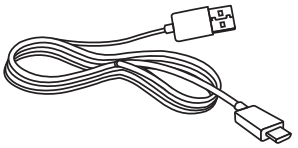

Batería

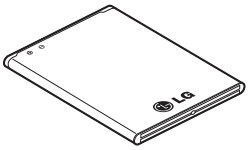

NOTA:

- Utilice siempre accesorios LG originales.
- Si no lo hace, la garantía puede quedar anulada.
- Los accesorios pueden variar en las distintas regiones.

Resolución de problemas

En este capítulo se describen algunos problemas que se pueden producir cuando use el teléfono. Para solucionar algunos de ellos, deberá llamar a su proveedor de servicios, aunque la mayoría de problemas podrá solucionarlos usted mismo.

Mensaje	Causas posibles	Soluciones posibles
Error de tarjeta SIM	No se ha insertado la tarjeta SIM en el teléfono o está insertada de forma incorrecta.	Asegúrese de que la tarjeta SIM se ha insertado correctamente.
Sin conexión de red/Se ha perdido la conexión de red.	Señal débil o el dispositivo está fuera de la red del proveedor de servicios.	Muévase hacia una ventana o a un área abierta. Compruebe el mapa de cobertura del operador de red.
	El operador ha aplicado nuevos servicios.	Compruebe si la tarjeta SIM tiene más de 6-12 meses de antigüedad. Si es así, cambie la tarjeta SIM en la oficina de su proveedor de red. Póngase en contacto con su proveedor de servicios.
Los códigos no coinciden	Para cambiar un código de seguridad, debe volver a introducir el código nuevo para confirmarlo.	Si pierde el código, póngase en contacto con el proveedor de servicios.
	Los dos códigos que ha introducido no coinciden.	

Mensaje	Causas posibles	Soluciones posibles
No se pueden establecer aplicaciones.	El proveedor de servicios no admite la función o requiere registrarse.	Póngase en contacto con su proveedor de servicios.
Llamadas no disponibles	Error de marcación	Red nueva no autorizada.
	Se ha insertado una nueva tarjeta SIM.	Compruebe las nuevas restricciones.
	Límite de cargos por prepago alcanzado.	Póngase en contacto con el proveedor de servicios o restablezca el límite con PIN2.
No se puede encender el teléfono	La tecla Activar/ Desactivar se ha pulsado muy rápidamente.	Pulse la tecla Activar/Desactivar al menos durante dos segundos.
	La batería no está cargada.	Cargue la batería. Compruebe el indicador de carga en la pantalla.

Mensaje	Causas posibles	Soluciones posibles
Error al cargar	La batería no está cargada.	Cargue la batería.
	La temperatura exterior es demasiado alta o baja.	Asegúrese de que el teléfono se carga a temperatura normal.
	Problema de contacto	Compruebe la conexión del cargador al teléfono.
	No hay tensión	Enchufe el cargador en una toma distinta.
	Cargador defectuoso	Cambie el cargador.
	Cargador erróneo	Utilice sólo accesorios de LG originales.
Número no permitido	La función Marcación fija está activada.	Compruebe el menú Ajustes y desactive la función.
No se pueden recibir/enviar SMS ni fotos	Memoria llena	Borre algunos mensajes del teléfono.
Los archivos no se abren	Formato de archivo no compatible	Compruebe los formatos de archivo admitidos.
La pantalla no se enciende cuando recibo una llamada.	Problema del sensor de proximidad	Si utiliza una película o carcasa de protección, asegúrese de no tapar el área que rodea al sensor de proximidad. Asegúrese de que el área de alrededor del sensor de proximidad está limpia.

Mensaje	Causas posibles	Soluciones posibles
Sin sonido	Modo de vibración	Compruebe el estado de configuración del menú de sonido para asegurarse de que no está en modo silencio o de vibración.
El dispositivo se bloquea	Problema de software intermitente	Intente actualizar el software a través del sitio Web.

Preguntas frecuentes

Categoría Subcategoría	Pregunta	Respuesta
BT Bluetooth Dispositivos	¿Cuáles son las funciones disponibles a través de Bluetooth?	Puede conectar un dispositivo de audio Bluetooth, como unos auriculares estéreo/mono o un kit de manos libres para coche. Asimismo, cuando un servidor FTP está conectado a un dispositivo compatible, puede compartir contenidos almacenados en el medio de almacenamiento.
Datos Contactos Copia de seguridad	¿Cómo puedo realizar una copia de seguridad de los contactos?	Los contactos se pueden sincronizar entre el teléfono y Gmail™.
Datos Sincronización	¿Es posible configurar una sincronización unidireccional con Gmail?	Solo está disponible la sincronización bidireccional.
Datos Sincronización	¿Es posible sincronizar todas las carpetas de correo electrónico?	La carpeta Recibidos se sincroniza automáticamente. Para ver otras carpetas, toque ⋮ y seleccione **Carpetas** para elegir una carpeta.
Google™ Service Inicio de sesión de Gmail	¿Tengo que iniciar sesión en Gmail siempre que quiera tener acceso a Gmail?	Una vez que haya iniciado sesión en Gmail, no necesitará volver a hacerlo.
Google™ Service Cuenta de Google	¿Es posible filtrar los correos electrónicos?	No, el filtrado de correos electrónicos no se puede realizar a través del teléfono.

Categoría Subcategoría	Pregunta	Respuesta
Función del teléfono Correo electrónico	¿Qué ocurre cuando ejecuto otra aplicación mientras escribo un correo electrónico?	El correo electrónico se guardará automáticamente como borrador.
Función del teléfono Tono	¿Hay algún límite de tamaño de archivo para cuando desee utilizar un archivo .MP3 como tono?	No hay ningún límite de tamaño de archivo.
Función del teléfono Hora del mensaje	Mi teléfono no muestra la hora de recepción de mensajes anteriores a 24 horas. ¿Cómo puedo cambiarlo?	Sólo podrá ver la hora de recepción de los mensajes recibidos durante el día en curso.
Función del teléfono Navegación	¿Es posible instalar otra aplicación de navegación en el teléfono?	Se puede instalar y utilizar cualquier aplicación que esté disponible en Play Store™ y que sea compatible con el hardware.
Función del teléfono Sincronización	¿Es posible sincronizar los contactos de todas mis cuentas de correo electrónico?	Sólo se pueden sincronizar los contactos de Gmail y MS Exchange Server (servidor de correo electrónico empresarial).

Categoría Subcategoría	Pregunta	Respuesta
Función del teléfono Espera y pausa	¿Es posible usar la opción de espera y pausa al guardar un número de teléfono?	Si ha transferido un contacto con las funciones de espera y pausa guardadas en el número, no podrá utilizar dichas funciones. Necesitará volver a guardar cada número. Cómo guardar un número con la opción de espera y pausa: 1. En la pantalla de inicio, toque el icono **Teléfono** . 2. Marque el número y luego toque . 3. Toque **Añadir pausa de dos segundos** o **Añadir espera**.
Función del teléfono Seguridad	¿Cuáles son las funciones de seguridad del dispositivo?	Puede configurar el teléfono para que le pida que introduzca un patrón de desbloqueo para poder utilizarlo.

Categoría Subcategoría	Pregunta	Respuesta
Función del teléfono Desbloqueo Patrón	¿Cómo se crea el patrón de desbloqueo?	1. En la pantalla Inicio, mantenga presionada la **tecla Reciente** ▭. 2. Presione **Ajustes del sistema** > **Pantalla de bloqueo**. 3. Toque **Bloqueo de pantalla** > **Patrón**. La primera vez que lo configure aparecerá un breve tutorial sobre la creación de un patrón de desbloqueo. 4. Configúrelo dibujando el patrón una vez y después otra vez para confirmarlo. **Precauciones que debe tomar si usa el patrón de bloqueo** Es muy importante que recuerde el patrón de desbloqueo que ha establecido. No podrá acceder al teléfono si utiliza un patrón incorrecto 5 veces. Tiene cinco oportunidades para introducir el patrón de desbloqueo, el PIN, la contraseña o Knock Code. Si ha agotado las cinco oportunidades, puede volver a intentarlo tras 30 segundos. (Otra opción es preestablecer el PIN de copia de seguridad y usar el código PIN de copia de seguridad para desbloquear el patrón.)

Categoría Subcategoría	Pregunta	Respuesta
Función del teléfono Desbloqueo Patrón	¿Qué debo hacer si olvido el patrón de desbloqueo y no he creado la cuenta de Google en el teléfono?	**Si ha olvidado el patrón:** Si ha iniciado sesión en su cuenta de Google desde el teléfono pero ha cometido cinco errores al introducir el patrón, toque el botón habilitado en caso de que haya olvidado su patrón. A continuación, se le solicitará que inicie sesión en su cuenta de Google para desbloquear el teléfono. Si no ha creado una cuenta de Google en el teléfono o la ha olvidado, necesitará realizar un restablecimiento completo. **Precaución: si realiza un restablecimiento a los ajustes de fábrica, se eliminarán todas las aplicaciones y los datos de usuario. Recuerde realizar una copia de seguridad de todos los datos importantes antes de realizar un restablecimiento a los ajustes de fábrica.**
Función del teléfono Memoria	¿Sabré que la memoria está llena?	Sí, recibirá una notificación.
Función del teléfono Compatibilidad de idiomas	¿Es posible cambiar el idioma del teléfono?	El teléfono tiene capacidades en varios idiomas. Para cambiar el idioma: 1. En la pantalla Inicio, mantenga presionada la **tecla Reciente** y toque **Ajustes del sistema**. 2. Presione la ficha **General** > **Idioma y teclado** > **Idioma.** 3. Presione en el idioma que desee.

Categoría Subcategoría	Pregunta	Respuesta
Función del teléfono VPN	¿Cómo configuro una red VPN?	La configuración del acceso VPN es diferente para cada empresa. Para configurar el acceso VPN desde el teléfono, el administrador de la red de la empresa deberá proporcionarle los detalles.
Función del teléfono Tiempo de espera de la pantalla	La pantalla se apaga tras solo 15 segundos. ¿Cómo puedo cambiar la cantidad de tiempo que transcurre hasta que se apaga la luz de fondo?	1. En la pantalla Inicio, mantenga presionada la **tecla Reciente**. 2. Toque **Ajustes del sistema** > **Pantalla**. 3. Toque **Tiempo espera pantalla**. 4. Presione sobre el tiempo de espera que prefiera para la luz de fondo de la pantalla.
Función del teléfono Wi-Fi y red móvil	Cuando estén disponibles tanto la conexión Wi-Fi como la red móvil, ¿qué servicio utilizará el teléfono?	Al utilizar datos, el teléfono usará la conexión Wi-Fi de forma predeterminada (si está activada en el teléfono). No obstante, no se notificará cuando el teléfono cambie de una conexión a otra. Para saber qué conexión se está usando, compruebe el icono de red móvil o Wi-Fi de la parte superior de la pantalla.
Función del teléfono Pantalla principal	¿Es posible eliminar una aplicación de la pantalla principal?	Sí. Sólo tiene que tocar de manera continua el icono hasta que aparezca el icono de papelera en la parte superior derecha de la pantalla. A continuación, sin levantar el dedo, arrastre el icono hasta la papelera.
Función del teléfono Aplicación	He descargado una aplicación y causa muchos errores. ¿Cómo la elimino?	1. En la pantalla Inicio, mantenga presionada la **tecla Reciente**. 2. Presione **Ajustes del sistema** > **Aplicaciones** > **DESCARGADAS**. 3. Toque la aplicación y, a continuación, **Desinstalar**.

Categoría Subcategoría	Pregunta	Respuesta
Función del teléfono Cargador	¿Es posible cargar mi teléfono mediante el cable de datos USB sin instalar el controlador USB correspondiente?	Sí, el teléfono se cargará a través del cable USB, independientemente de si los controladores necesarios están instalados o no.
Función del teléfono Alarma	¿Puedo utilizar archivos de música para la alarma?	Sí. En la pantalla de ajuste de la alarma, seleccione la canción como tono de alarma.
Función del teléfono Alarma	Si el teléfono está apagado, ¿la alarma sonará?	No, no se admite esa función.
Función del teléfono Alarma	Si el volumen del timbre está establecido en Desconectado o en Vibración, ¿se oirá la alarma?	La alarma está programada para que suene incluso en esos casos.
Solución de recuperación Restablecimiento completo (restablecimiento a los ajustes de fábrica)	¿Cómo puedo realizar un restablecimiento completo si no puedo tener acceso al menú de ajustes del teléfono?	Si el teléfono no vuelve a sus ajustes originales, realice un restablecimiento completo (restablecimiento a los ajustes de fábrica) para inicializarlo.

ENGLISH

User Guide

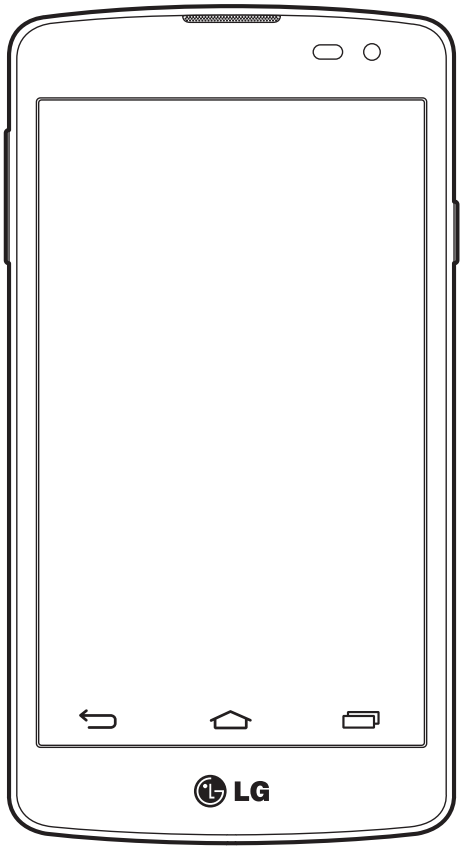

- Screen displays and illustrations may differ from those you see on actual phone.
- Some of the contents of this guide may not apply to your phone, depending on the software and your service provider. All information in this document is subject to change without notice.
- This handset is not suitable for people who have a visual impairment due to the tap screen keyboard.
- Copyright ©2014 LG Electronics, Inc. All rights reserved. LG and the LG logo are registered trademarks of LG Group and its related entities. All other trademarks are the property of their respective owners.
- Google™, Google Maps™, Gmail™, YouTube™, Hangouts™ and Play Store™ are trademarks of Google, Inc.

Table of contents

Guidelines for safe and efficient use 4

Important notice 11

Getting to know your phone 15
- Phone overview 15
- Installing the SIM card and battery 17
- Charging your phone 19
- Using the memory card 19
- Locking and unlocking the screen 21

Your Home screen 22
- Touch screen tips 22
- Home screen 22
  - Extended home screen 23
  - Customizing the Home screen 24
- Returning to recently-used applications 25
- Notifications panel 25
  - Opening the notifications panel 26
  - Indicator icons on the Status Bar 26
- On-screen keyboard 28
  - Entering accented letters 28

Google account setup 29

Connecting to Networks and Devices 30
- Wi-Fi 30
  - Connecting to Wi-Fi networks 30
  - Turning Wi-Fi on and connecting to a Wi-Fi network 30
- Bluetooth 31
- Sharing your phone's data connection 32
- Wi-Fi Direct 33
- PC connections with a USB cable 33

Calls 35
- Making a call 35
- Calling your contacts 35
- Answering and rejecting a call 35
- Adjusting the in-call volume 35
- Making a second call 36
- Viewing your call logs 36
- Call settings 36

Contacts 37
- Searching for a contact 37
- Adding a new contact 37
- Favourites contacts 37
- Creating a group 38

Messaging 39
- Sending a message 39
- Threaded box 39
- Changing your message settings 40

E-mail 41
- Managing an email account 41
- Working with account folders 41
- Composing and sending email 41

Camera and Video 42
- Getting to know the viewfinder 42
- Using the advanced settings 43
- Taking a quick photo 43
- Once you've taken a photo 44
- Gesture shot 45
- Using Panorama mode 45
- Recording a quick video 46
- From your Gallery 46

Function 47
Knock Code.....47
KnockON.....47
Smart Keyboard 48

Utilities 49
Setting your alarm.....49
Adding an event to your calendar 49
Google+ 49
Voice Search 50
Downloads.....50

The Web 51
Chrome.....51
Viewing webpages 51
Opening a page 51

Settings.....52
WIRELESS NETWORKS 52
DEVICE.....54
PERSONAL 56
SYSTEM 57

Phone software update 59
Phone software update.....59

About this user guide 60
About this user guide 60
Trademarks.....60

Accessories.....61

Troubleshooting 62

FAQ 65

Guidelines for safe and efficient use

Please read these simple guidelines. Not following these guidelines may be dangerous or illegal.

Should a fault occur, a software tool is built into your device that will gather a fault log.

This tool gathers only data specific to the fault, such as signal strength, cell ID position in sudden call drop and applications loaded. The log is used only to help determine the cause of the fault. These logs are encrypted and can only be accessed by an authorized LG Repair centre should you need to return your device for repair.

Exposure to radio frequency energy

Radio wave exposure and Specific Absorption Rate (SAR) information.

This mobile phone model LG-D390n has been designed to comply with applicable safety requirements for exposure to radio waves. These requirements are based on scientific guidelines that include safety margins designed to assure the safety of all persons, regardless of age and health.

- The radio wave exposure guidelines employ a unit of measurement known as the Specific Absorption Rate (SAR). Tests for SAR are conducted using standardised methods with the phone transmitting at its highest certified power level in all used frequency bands.
- While there may be differences between the SAR levels of various LG phone models, they are all designed to meet the relevant guidelines for exposure to radio waves.
- The SAR limit recommended by the International Commission on Non-Ionizing Radiation Protection (ICNIRP) is 2 W/kg averaged over 10g of tissue.
- The highest SAR value for this model phone tested for use at the ear is 0.501 W/kg (10g) and when worn on the body is 0.527 W/Kg (10g).
- This device meets RF exposure guidelines when used either in the normal use position against the ear or when positioned at least 1.5 cm away from the body. When a carry case, belt clip or holder is used for body-worn operation, it should not contain metal and should position the product at least 1.5 cm away from your body. In order to transmit data files or messages, this device requires a quality connection to the network. In some cases, transmission of data files or messages may be delayed until such a connection is available. Ensure the above separation distance instructions are followed until the transmission is completed.

Product care and maintenance

⚠ WARNING

Only use batteries, chargers and accessories approved for use with this particular phone model. The use of any other types may invalidate any approval or warranty applying to the phone and may be dangerous.

- Do not disassemble this unit. Take it to a qualified service technician when repair work is required.
- Repairs under warranty, at LG's discretion, may include replacement parts or boards that are either new or reconditioned, provided that they have functionality equal to that of the parts being replaced.
- Keep away from electrical appliances such as TVs, radios and personal computers.
- The unit should be kept away from heat sources such as radiators or cookers.
- Do not drop.
- Do not subject this unit to mechanical vibration or shock.
- Switch off the phone in any area where you are required to by special regulations. For example, do not use your phone in hospitals as it may affect sensitive medical equipment.
- Do not handle the phone with wet hands while it is being charged. It may cause an electric shock and can seriously damage your phone.
- Do not charge a handset near flammable material as the handset can become hot and create a fire hazard.
- Use a dry cloth to clean the exterior of the unit (do not use solvents such as benzene, thinner or alcohol).
- Do not charge the phone when it is on soft furnishings.
- The phone should be charged in a well ventilated area.
- Do not subject this unit to excessive smoke or dust.
- Do not keep the phone next to credit cards or transport tickets; it can affect the information on the magnetic strips.
- Do not tap the screen with a sharp object as it may damage the phone.
- Do not expose the phone to liquid or moisture.
- Use accessories like earphones cautiously. Do not touch the antenna unnecessarily.
- Do not use, touch or attempt to remove or fix broken, chipped or cracked glass. Damage to the glass display due to abuse or misuse is not covered under the warranty.
- Your phone is an electronic device that generates heat during normal operation. Extremely prolonged, direct skin contact in the absence of adequate ventilation may result in discomfort or minor burns. Therefore, use care when handling your phone during or immediately after operation.

- If your phone gets wet, immediately unplug it to dry off completely. Do not attempt to accelerate the drying process with an external heating source, such as an oven, microwave or hair dryer.
- The liquid in your wet phone, changes the color of the product label inside your phone. Damage to your device as a result of exposure to liquid is not covered under your warranty.

Efficient phone operation

Electronics devices

All mobile phones may receive interference, which could affect performance.

- Do not use your mobile phone near medical equipment without requesting permission. Avoid placing the phone over pacemakers, for example, in your breast pocket.
- Some hearing aids might be disturbed by mobile phones.
- Minor interference may affect TVs, radios, PCs etc.
- Use your phone in temperatures between 0ºC and 40ºC, if possible. Exposing your phone to extremely low or high temperatures may result in damage, malfunction, or even explosion.

Road safety

Check the laws and regulations on the use of mobile phones in the area when you drive.

- Do not use a hand-held phone while driving.
- Give full attention to driving.
- Pull off the road and park before making or answering a call if driving conditions so require.
- RF energy may affect some electronic systems in your vehicle such as car stereos and safety equipment.
- When your vehicle is equipped with an air bag, do not obstruct with installed or portable wireless equipment. It can cause the air bag to fail or cause serious injury due to improper performance.
- If you are listening to music whilst out and about, please ensure that the volume is at a reasonable level so that you are aware of your surroundings. This is of particular importance when near roads.

Avoid damage to your hearing

To prevent possible hearing damage, do not listen at high volume levels for long periods.

Damage to your hearing can occur if you are exposed to loud sound for long periods of time. We therefore recommend that you do not turn on or off the handset close to your ear. We also recommend that music and call volumes are set to a reasonable level.

- When using headphones, turn the volume down if you cannot hear the people speaking near you, or if the person sitting next to you can hear what you are listening to.

NOTE: Excessive sound pressure from earphones and headphones can cause hearing loss

Glass Parts

Some parts of your mobile device are made of glass. This glass could break if your mobile device is dropped on a hard surface or receives a substantial impact. If the glass breaks, do not touch or attempt to remove it. Stop using your mobile device until the glass is replaced by an authorised service provider.

Blasting area

Do not use the phone where blasting is in progress. Observe restrictions and follow any regulations or rules.

Potentially explosive atmospheres

- Do not use your phone at a refueling point.
- Do not use near fuel or chemicals.
- Do not transport or store flammable gas, liquid or explosives in the same compartment of your vehicle as your mobile phone or accessories.

In aircraft

Wireless devices can cause interference in aircraft.

- Turn your mobile phone off before boarding any aircraft.
- Do not use it on the ground without permission from the crew.

Children

Keep the phone in a safe place out of the reach of small children. It includes small parts which may cause a choking hazard if detached.

Emergency calls

Emergency calls may not be available on all mobile networks. Therefore you should never depend solely on your phone for emergency calls. Check with your local service provider.

Battery information and care

- You do not need to completely discharge the battery before recharging. Unlike other battery systems, there is no memory effect that could compromise the battery's performance.
- Use only LG batteries and chargers. LG chargers are designed to maximise the battery life.
- Do not disassemble or short-circuit the battery.
- Replace the battery when it no longer provides acceptable performance. The battery pack may be recharged hundreds of times before it needs replacing.
- Recharge the battery if it has not been used for a long time to maximise usability.
- Do not expose the battery charger to direct sunlight or use it in high humidity, such as in the bathroom.
- Do not leave the battery in hot or cold places, as this may deteriorate battery performance.
- There is risk of explosion if the battery is replaced with an incorrect type.
- Dispose of used batteries according to the manufacturer's instructions. Please recycle when possible. Do not dispose as household waste.
- If you need to replace the battery, take it to the nearest authorised LG Electronics service point or dealer for assistance.

- Always unplug the charger from the wall socket after the phone is fully charged to save unnecessary power consumption of the charger.
- Actual battery life will depend on network configuration, product settings, usage patterns, battery and environmental conditions.
- Make sure that no sharp-edged items such as animal's teeth or nails, come into contact with the battery. This could cause a fire.

DECLARATION OF CONFORMITY

Hereby, **LG Electronics** declares that this **LG-D390n** product is in compliance with the essential requirements and other relevant provisions of Directive **1999/5/EC**. A copy of the Declaration of Conformity can be found at **http://www.lg.com/global/declaration**

Contact office for compliance of this product :

LG Electronics Inc.
EU Representative, Krijgsman 1,
1186 DM Amstelveen, The Netherlands

NOTE: Pursuant EN 60950-1 (§ 1.7.2)

In order to prevent unnecessary energy consumption, disconnect the device when fully charged. Always use an easily accessible power-outlet for charging your device.

Disposal of your old appliance

1 All electrical and electronic products should be disposed of separately from the municipal waste stream via designated collection facilities appointed by the government or the local authorities.

2 The correct disposal of your old appliance will help prevent potential negative consequences for the environment and human health.

3 For more detailed information about disposal of your old appliance, please contact your city office, waste disposal service or the shop where you purchased the product.

Disposal of waste batteries/accumulators

1 This symbol may be combined with chemical symbols for mercury (Hg), cadmium (Cd) or lead (Pb) if the battery contains more than 0.0005% of mercury, 0.002% of cadmium or 0.004% of lead.

2 All batteries/accumulators should be disposed separately from the municipal waste stream via designated collection facilities appointed by the government or the local authorities.

3 The correct disposal of your old batteries/accumulators will help to prevent potential negative consequences for the environment, animal and human health.

4 For more detailed information about disposal of your old batteries/ accumulators, please contact your city office, waste disposal service or the shop where you purchased the product.

Important notice

Please read this before you start using your phone!

Please check to see whether any problems you encountered with your phone are described in this section before taking the phone in for service or calling a service representative.

1. Phone memory

When there is less than 10% of space available in your phone memory, your phone cannot receive new messages. You need to check your phone memory and delete some data, such as applications or messages, to make more memory available.

To uninstall applications:

1 Tap > > **Apps** tab > **Settings** > **Apps**.
2 Once all applications appear, scroll to and select the application you want to uninstall.
3 Tap **Uninstall**.

2. Optimizing battery life

Extend your battery's power by turning off features that you don't have to run constantly in the background. You can monitor how applications and system resources consume battery power.

Extending your phone's battery life:

- Turn off radio communications when you are not using. If you are not using Wi-Fi, Bluetooth or GPS, turn them off.
- Reduce screen brightness and set a shorter screen timeout.
- Turn off automatic syncing for Gmail, Calendar, Contacts and other applications.
- Some applications you have downloaded may reduce battery power.
- While using downloaded applications, check the battery charge level.

To check the battery power level:

- Tap > > **Apps** tab > **Settings** > **About phone** > **Battery.**

The battery status (charging or discharging) and battery level (percentage charged) is displayed at the top of the screen.

To monitor and control how battery power is being used:

- Tap > > **Apps** tab > **Settings** > **About phone** > **Battery** > **Battery use**.

Battery usage time is displayed on the screen. It tells you how long it has been since you last connected your phone to a power source or, if currently connected, how long the phone was last running on battery power. The screen shows the applications or services using battery power, listed in order from the greatest to smallest amount used.

3. Before installing an open source application and OS

WARNING

If you install and use an OS other than the one provided by the manufacturer it may cause your phone to malfunction. In addition, your phone will no longer be covered by the warranty.

WARNING

To protect your phone and personal data, only download applications from trusted sources, such as Play Store™. If there are improperly installed applications on your phone, the phone may not work normally or a serious error may occur. You must uninstall those applications and all associated data and settings from the phone.

4. Using an unlock pattern

Set an unlock pattern to secure your phone. Tap > > **Apps** tab > **Settings** > **Lock screen** > **Select screen lock** > **Pattern**. This opens a screen that will guide you through how to draw a screen unlock pattern. You have to create a Backup PIN as a safety measure in case you forget your unlock pattern.

Caution: Create a Google account before setting an unlock pattern and remember the Backup PIN you created when creating your pattern lock.

⚠ WARNING

Precautions to take when using pattern lock.

It is very important to remember the unlock pattern you set. You will not be able to access your phone if you use an incorrect pattern 5 times. You have 5 opportunities to enter your unlock pattern, PIN or password. If you have used all 5 opportunities, you can try again after 30 seconds.

When you can't recall your unlock Pattern, PIN or Password:

< If you have forgotten your pattern >

If you logged in to your Google account on the phone but failed to enter the correct pattern 5 times, tap the **Forgot pattern?** button at the bottom of the screen. You are then required to log in with your Google Account or you have to enter the Backup PIN which you entered when creating your Pattern Lock.

If you have not created a Google account on the phone or you forgot Backup PIN, you have to perform a hard reset.

< If you have forgotten your PIN or Password >

If you forget your PIN or Password, you will need to perform a hard reset.

Caution: If you perform a hard reset, all user applications and user data will be deleted.

NOTE: If you have not logged into your Google Account and have forgotten your Unlock Pattern, you will need to enter your Backup PIN.

5. Using the Hard Reset (Factory Reset)

If your phone does not restore to its original condition, use a Hard Reset (Factory Reset) to initialize it.

1. Turn the power off.
2. Press and hold the **Power/Lock Key + Volume Down Key** on the phone.
3. Release the **Power/Lock Key** only when the LG logo is displayed, then immediately press and hold the **Power/Lock Key** again.
4. Release all keys when the Factory data reset screen is displayed.
5. Press the **Volume Key** to scroll to the desired option, then press the **Power/Lock Key** to confirm.
6. Press the **Volume Key** to scroll to the desired option, then press the **Power/Lock Key** to confirm one more time.

⚠ **WARNING**

If you perform a Hard Reset, all user applications, user data and DRM licenses will be deleted. Please remember to backup any important data before performing a Hard Reset.

6. Opening and switching applications

Multi-tasking is easy with Android, you can keep more than one application running at the same time. There is no need to quit an application before opening another one. Use and switch between several open applications. Android manages each application, stopping and starting them as needed to ensure that idle applications don't consume resources unnecessarily.

1 Touch **Recent Key** . A list of recently used applications will be displayed.

2 Tap the application you want to access. This does not stop the previous app running in the background on the phone. Make sure to tap **Back Key** to exit an app after using it.

- To remove an app from the recent apps list, swipe the app preview to the left or right. To clear all apps, tap **Clear all**.

7. Transferring music, photos and videos using Media sync (MTP)

1 Tap > > **Apps** tab > **Settings** > **Storage** to check out the storage media.

2 Connect the phone to your PC using the USB cable.

3 USB PC connection will appear on your phone screen, select the **Media device (MTP)** option.

4 Open the memory folder on your PC. You can view the mass storage content on your PC and transfer the files from PC to Device memory folder or vice versa.

8. Hold your phone upright

Hold your cell phone vertically, as you would a regular phone. Your phone has an internal antenna. Be careful not to scratch or damage the back of the phone, as this may affect performance.

When making/receiving calls or sending/receiving data, avoid holding the lower part of the phone where the antenna is located. Doing so may affect call quality.

Getting to know your phone

Phone overview

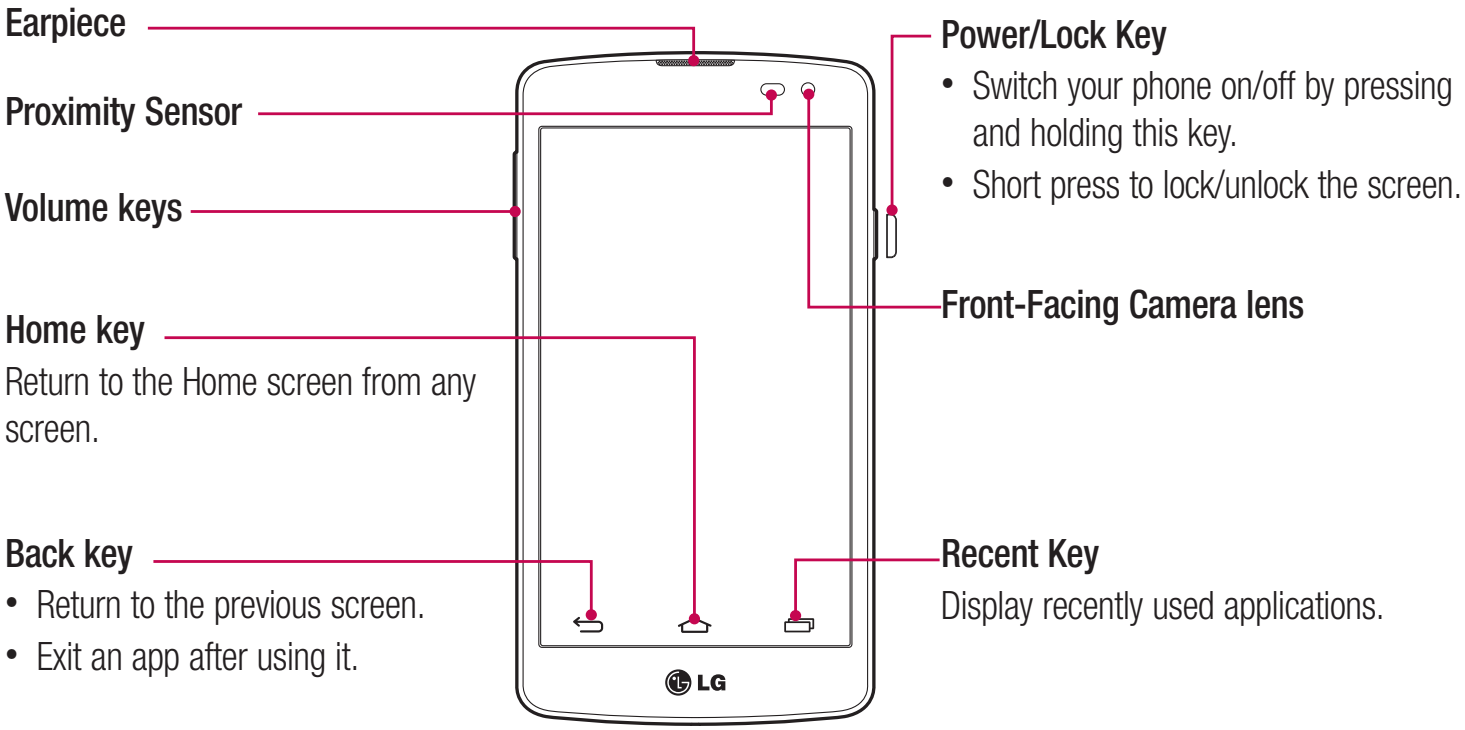

NOTE: Proximity sensor

When receiving and making calls, the proximity sensor automatically turns the backlight off and locks the touch screen by sensing when the phone is near your ear. This extends battery life and prevents you from unintentionally activating the touch screen during calls.

⚠WARNING

Placing a heavy object on the phone or sitting on it can damage the LCD and touch screen functions. Do not cover the LCD proximity sensor with protective film. This could cause the sensor to malfunction.

Volume keys

- In the Home screen: Control ringer volume.
- During a call: Control your earpiece volume.
- When playing a song: Control volume continuously.

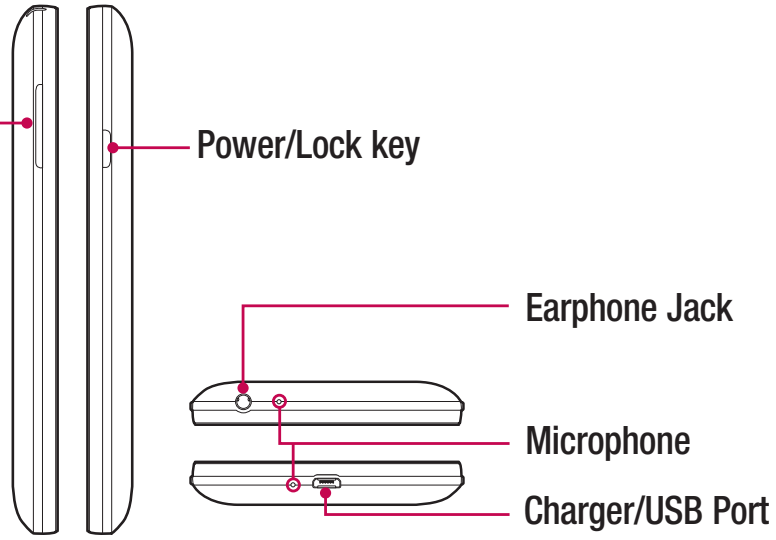

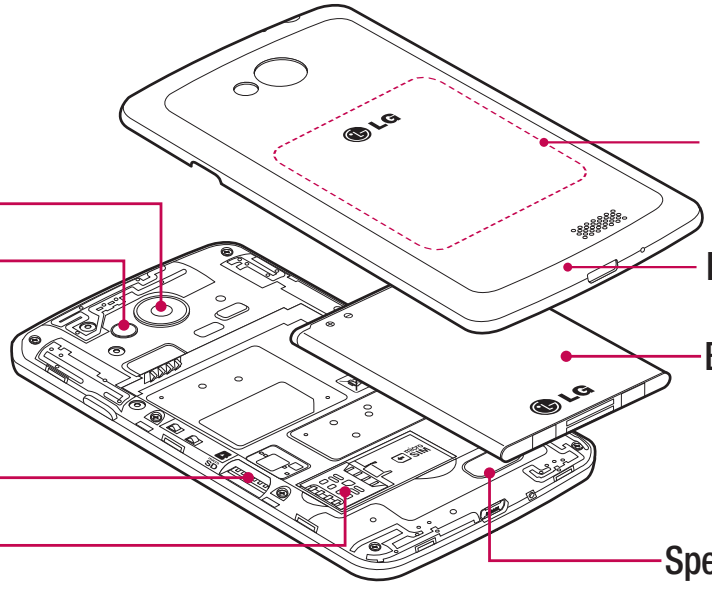

WARNING

Be careful not to damage the NFC touch point on the phone, which is part of the NFC antenna.

Installing the SIM card and battery

Before you can start exploring your new phone, you'll need to set it up. To insert the SIM card and battery.

1 To remove the battery cover, hold the phone firmly in one hand. With your other hand, lift off the battery cover with your thumbnail as shown in figure.

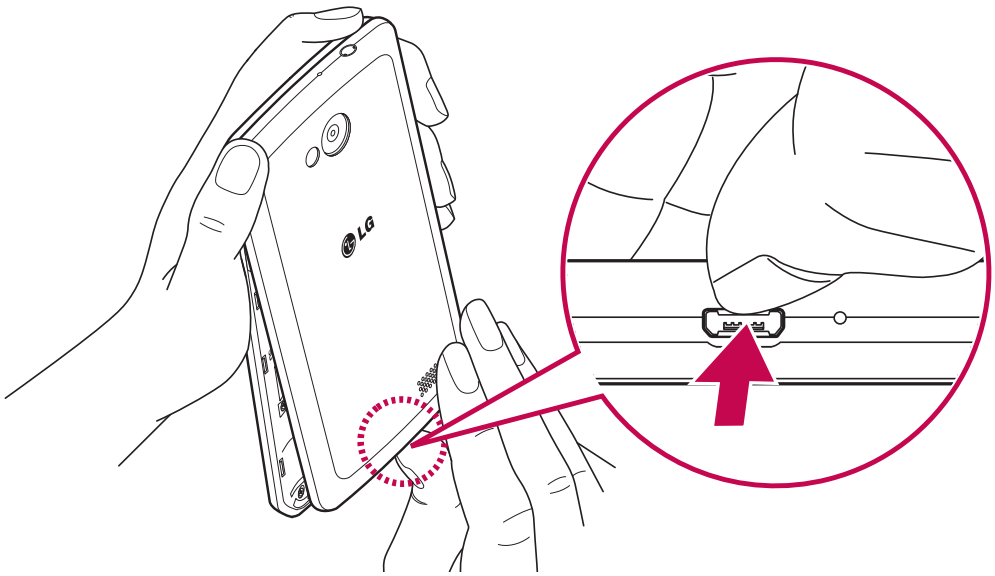

2 Push down and slide the SIM card into its slots as shown in the figure. Make sure the gold contact area on the card is facing downwards.

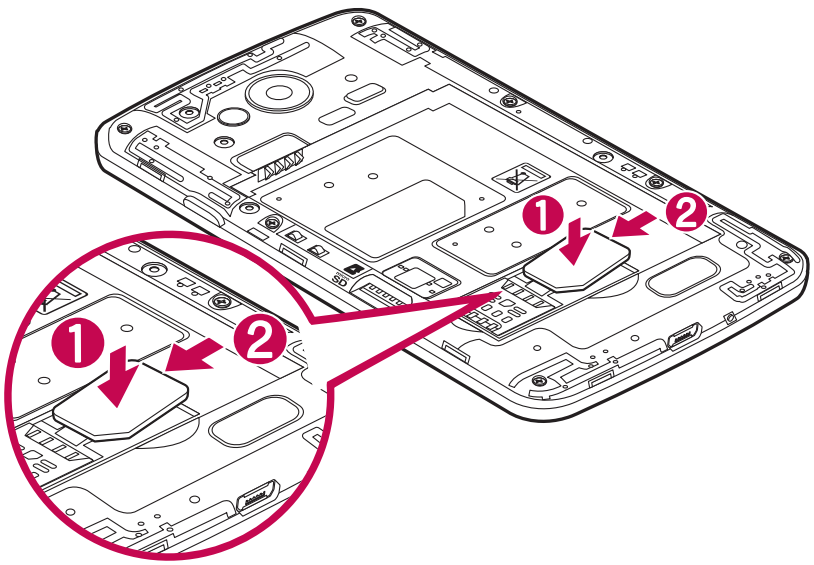

3 Insert the battery into place by aligning the gold contacts on the phone and the battery (1) and pressing it down until it clicks into place (2).

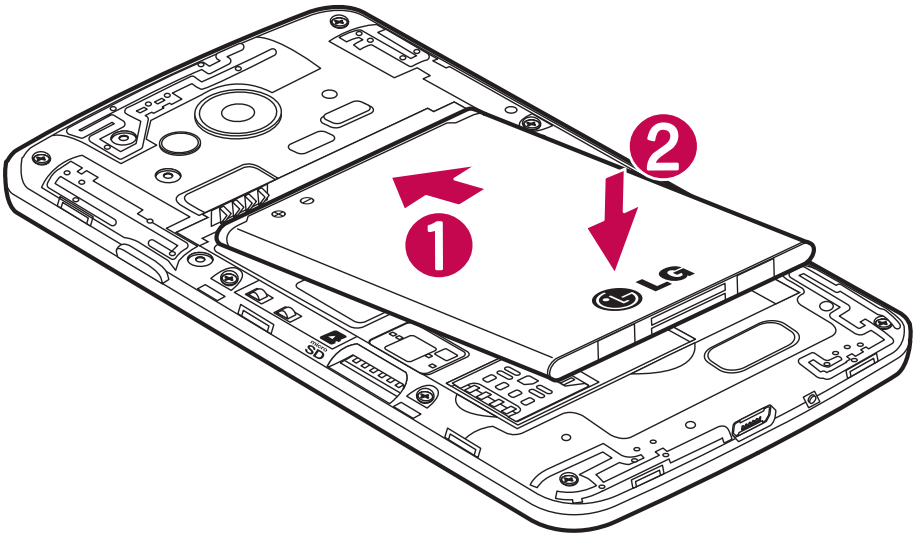

4 Align the battery cover over the battery compartment (1) and press it down until it clicks into place (2).

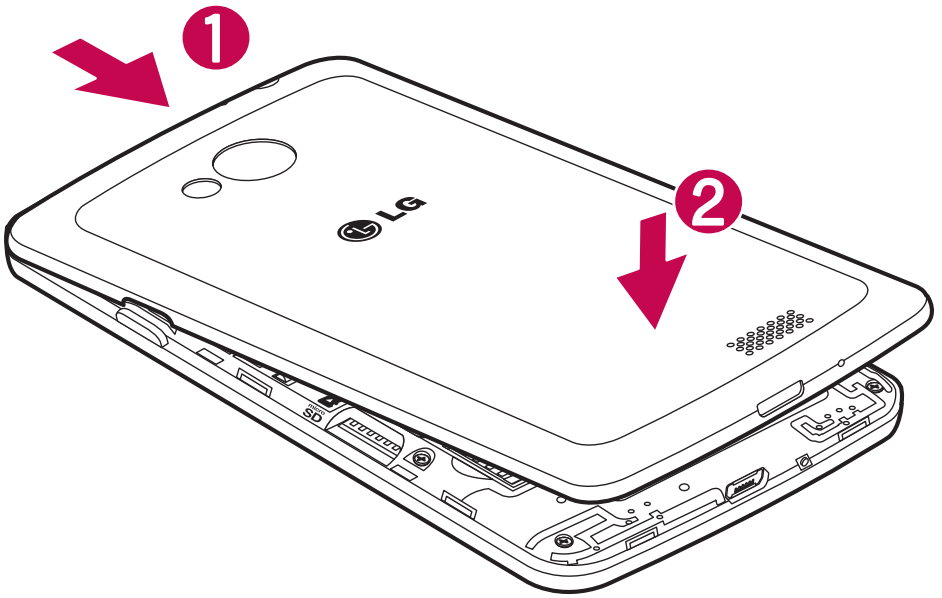

Charging your phone

Charge the battery before using it for the first time. Use the charger to charge the battery. A computer can be also used to charge the device by connecting them via the USB cable.

WARNING

Use only LG-approved chargers, batteries, and cables. When using unapproved chargers or cables, it may cause battery charging delay or pop-up message regarding slow charging. Or, unapproved chargers or cables can cause the battery to explode or damage the device, which are not covered by the warranty.

The charger connector is at the bottom of the phone. Insert the charger and plug it into an electrical outlet.

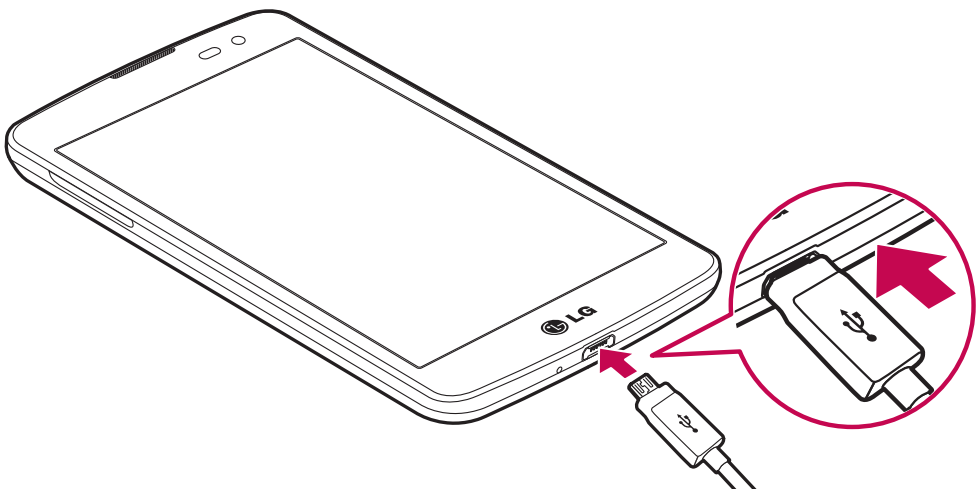

NOTE:

- The battery must be fully charged initially to improve battery lifetime.
- Do not open the back cover while your phone is charging.

Using the memory card

Your phone supports the use of microSD™ or microSDHC™ memory cards of up to 32 GB capacity. These memory cards are specifically designed for mobile phones and other ultra-small devices, and are ideal for storing media-rich files such as music, programs, videos, and photographs for use with your phone.

To insert a memory card:

Insert the memory card into the slot. Make sure the gold contact area is facing downwards.

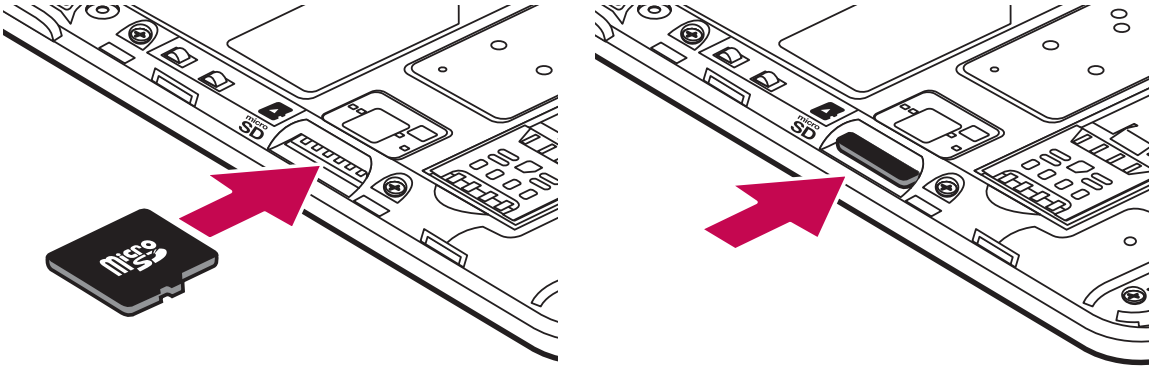

To safely remove the memory card:

Touch ⊞ > **Apps** tab > **Settings** > **Storage** > **Unmount SD card**.

NOTE:

- Use only compatible memory cards with your phone. Using incompatible memory cards may damage the card and data stored on the card, as well as the phone.
- As the device uses FAT32, the maximum size for any given file is 4 GB.

⚠ **WARNING**

Do not insert or remove the memory card when the phone is ON. Doing so may damage the memory card as well as your phone, and the data stored on the memory card may become corrupt.

To format the memory card:

Your memory card may already be formatted. If it isn't, you must format it before you can use it.

NOTE: All files on your memory card are deleted when it is formatted.

1 Touch ⊞ to open the application list.
2 Scroll and touch **Settings** > **Storage**.
3 Touch **Unmount SD card**.
4 Touch **Erase SD card** > **Erase SD card** > **Erase everything**.
5 If you have set a pattern lock, input the pattern lock then select **Erase everything**.

NOTE: If there is content on your memory card, the folder structure may be different after formatting, as all the files will have been deleted.

Locking and unlocking the screen

If you do not use the phone for a while, the screen will be automatically turned off and locked. This helps to prevent accidental taps and saves battery power.

When you are not using the phone, press the **Power/Lock key** to lock your phone.

If there are any programs running when you lock your screen, they may be still running in Lock mode. It is recommended that you exit all programs before entering Lock mode to avoid unnecessary charges (e.g. phone calls, web access and data communications).

To wake up your phone, press the **Power/Lock key** . The Lock screen will appear. Touch and slide the Lock screen in any direction to unlock your Home screen. The last screen you viewed will open.

Your Home screen

Touch screen tips

Here are some tips on how to navigate on your phone.

Tap or touch – A single finger tap selects items, links, shortcuts and letters on the on-screen keyboard.

Touch and hold – Touch and hold an item on the screen by tapping it and not lifting your finger until an action occurs. For example, to open a contact's available options, touch and hold the contact in the Contacts list until the context menu opens.

Drag – Touch and hold an item for a moment and then, without lifting your finger, move your finger on the screen until you reach the target position. You can drag items on the Home screen to reposition them.

Swipe or slide – To swipe or slide, quickly move your finger across the surface of the screen, without pausing when you first tap it (so you don't drag an item instead). For example, you can slide the screen up or down to scroll through a list, or browse through the different Home screens by swiping from left to right (and vice versa).

Double-tap – Double-tap to zoom on a webpage or a map. For example, quickly double-tap a section of a webpage to adjust that section to fit the width of the screen. You can also double-tap to zoom in and out while viewing the picture.

Pinch-to-Zoom – Use your index finger and thumb in a pinching or spreading motion to zoom in or out when using the browser or Maps, or when browsing pictures.

Rotate the screen – From many applications and menus, the orientation of the screen adjusts to the device's physical orientation.

NOTE:

- To select an item, tap the center of the icon.
- Do not press too hard; the tap screen is sensitive enough to pick up a light, yet firm tap.
- Use the tip of your finger to tap the option you want. Be careful not to tap any other keys.

Home screen

The Home screen is the starting point for many applications and functions, and it allows you to add items like application shortcuts, or Google widgets to give you instant access to information and applications. This is the default canvas and accessible from any menu by tapping .

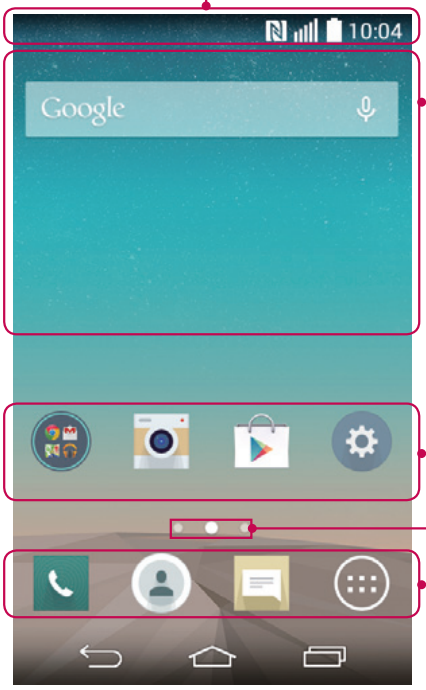

Status Bar

Shows phone's status information including the time, signal strength, battery status, and notification icons.

Widget

Widgets are self-contained applications that can be accessed through the Apps screen or on the Home screen or an extended home screen. Unlike a shortcut, the Widget appears as an on-screen application.

Application Icons

Tap an icon (application, folder, etc.) to open and use it.

Location Indicator

Indicates which Home screen canvas you are viewing.

Quick Key Area

Provides one-touch access to the function in any home screen canvas.

Extended home screen

The operating system provides multiple Home screen canvases to provide more space for adding icons, widgets, and more.

- Slide your finger left or right across the Home screen.

Customizing the Home screen

You can customize your Home screen by adding apps, widgets or changing wallpapers.

To add items on your Home screen

1 Touch and hold the empty part of the Home screen.
2 In the Add Mode menu, select the item you wish to add. You will then see this added item on the Home screen.
3 Drag it to the desired location and lift your finger.

TIP! To add an application icon to the Home screen from the Apps menu, touch and hold the application you want to add.

To remove an item from the Home screen

▶ **Home screen** > touch and hold the icon you want to remove > drag it to .

To add an app as a Quick key

▶ From the Apps menu or on the Home screen, touch and hold an application icon and drag it to the Quick key area.

To remove an app from the Quick key area

▶ Touch and hold the desired quick key and drag it to .

NOTE: **Apps** key cannot be removed.

To customize apps icons on the Home screen

1 Touch and hold an application icon until it is unlocked from its current position. Then drop it on the screen. The editing icon will appear in the upper right corner of the application.
2 Tap the application icon again and select the desired icon design and size.
3 Tap **OK** to save the change.

Returning to recently-used applications

1 Touch [▭]. The screen displays a pop-up containing the icons of applications you used recently.
2 Tap an icon to open the application. Or tap [↩] to return to your previous screen.

Notifications panel

Notifications alert you the arrival of new messages, calendar events, and alarms, as well as to ongoing events, such as when you are on a call.
When a notification arrives, its icon appears at the top of the screen. Icons for pending notifications appear on the left, and system icons such as Wi-Fi or battery strength shown on the right.

NOTE: The available options may vary depending on the region or service provider.

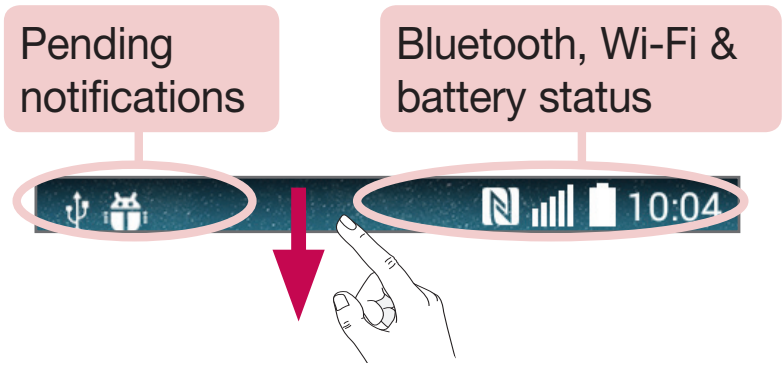

Opening the notifications panel

Swipe down from the status bar to open the notifications panel.

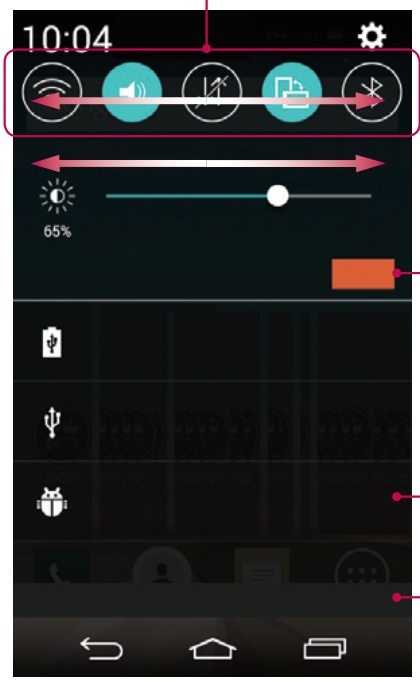

Quick Toggle Area

Tap each quick toggle key to turn it on/off. Touch and hold the key to access the settings menu of the function. To see more toggle keys, swipe left or right. Tap to remove, add, or rearrange toggle keys.

Tap to clear all the notifications.

Notifications

The current notifications are listed, each with a brief description. Tap a notification to view it.

To close the notifications panel, touch and drag the tab toward the top of the screen.

Indicator icons on the Status Bar

Indicator icons appear on the status bar at the top of the screen to report missed calls, new messages, calendar events, device status and more.

The icons displayed at the top of the screen provide information about the status of the device. The icons listed in the table below are some of the most common ones.

Icon	Description
	No SIM card inserted
	No network signal available
	Airplane mode is on
	Connected to a Wi-Fi network
	Wired headset connected
	Call in progress
	Missed call
	Bluetooth is on
	NFC is on
	System warning
	An alarm is set
	New voicemail available
	New text or multimedia message
	Mobile hotspot is active

Icon	Description
	Ringer is silenced
	Vibrate mode is on
	Battery fully charged
	Battery is charging
	Phone is connected to PC via USB cable
	Downloading data
	Uploading data
	Acquiring GPS
	Receiving location data from GPS
	Data is synchronizing
	New Gmail message available
	New Hangouts message available
	Choose input method

NOTE: The icons location in the status bar may differ according to the function or service.

On-screen keyboard

You can enter text using the on-screen keyboard. The on-screen keyboard appears automatically on the screen when you need to enter text. To manually display the keyboard, simply tap a text field where you want to enter text.

Using the keypad & entering text

Tap once to capitalize the next letter you type. Double-tap for all caps.

Tap to switch to the numbers and symbols keyboard.

Tap to access the keyboard settings. Touch and hold to enter text by voice or enter items copied to the Clip Tray.

Tap to enter a space.

Tap to create a new line.

Tap to delete the previous character.

Entering accented letters

When you select French or Spanish as the text entry language, you can enter special French or Spanish characters (e.g. "á").

For example, to input "á", touch and hold the "a" key until the zoom-in key grows bigger and displays characters from different languages.

Then select the special character you want.

Google account setup

When you first turn on your phone, you have the opportunity to activate the network, to sign into your Google Account and select how you want to use certain Google services.

To set up your Google account:

- Sign into a Google Account from the prompted set-up screen.

  OR

- Tap > > **Apps** tab > select a Google application, such as **Gmail** > select **New** to create a new account.

If you have a Google account, tap **Existing**, enter your email address and password, then tap .

Once you have set up your Google account on your phone, your phone automatically synchronizes with your Google account on the Web.

Your contacts, Gmail messages, Calendar events and other information from these applications and services on the Web are synchronized with your phone. (This will depend on your synchronization settings.)

After signing in, you can use Gmail™ and take advantage of Google services on your phone.

Connecting to Networks and Devices

Wi-Fi

With Wi-Fi, you can use high-speed Internet access within the coverage of the wireless access point (AP). Enjoy wireless Internet using Wi-Fi, without extra charges.

Connecting to Wi-Fi networks

To use Wi-Fi on your phone, you need to access a wireless access point or 'hotspot'. Some access points are open and you can simply connect to them. Others are hidden or use security features; you must configure your phone to be able to connect to them.

Turn off Wi-Fi when you're not using it to extend the life of your battery.

NOTE: If you are out of the Wi-Fi zone or have set Wi-Fi to **OFF**, additional charges may be applied by your mobile operator for mobile data use.

Turning Wi-Fi on and connecting to a Wi-Fi network

1 Tap [⌂] > [⊞] > **Apps** tab > **Settings** > **Wi-Fi**.

2 Set **Wi-Fi** to **ON** to turn it on and start scanning for available Wi-Fi networks.

3 Tap the Wi-Fi menu again to see a list of active and in-range Wi-Fi networks.
- Secured networks are indicated by a lock icon.

4 Tap a network to connect to it.
- If the network is secured, you are prompted to enter a password or other credentials. (Ask your network administrator for details)

5 The status bar displays icons that indicate Wi-Fi status.

Bluetooth

You can use Bluetooth to send data by running a corresponding application, but not from the Bluetooth menu as on most other mobile phones.

NOTE:
- LG is not responsible for the loss, interception or misuse of data sent or received via the Bluetooth wireless feature.
- Always ensure that you share and receive data with devices that are trusted and properly secured. If there are obstacles between the devices, the operating distance may be reduced.
- Some devices, especially those that are not tested or approved by Bluetooth SIG, may be incompatible with your device.

Turning on Bluetooth and pairing up your phone with a Bluetooth device

You must pair your device with another device before you connect to it.

1 Tap > > **Apps** tab > **Settings** > set **Bluetooth** to **ON**.
2 Tap the **Bluetooth** menu again. You will see the option to make your phone visible and option to search devices. Now tap **Search for devices** to view the devices in the Bluetooth Range.
3 Choose the device you want to pair with from the list.

Once the paring is successful, your device will connect to the other device.

NOTE: Some devices, especially headsets or hands-free car kits, may have a fixed Bluetooth PIN, such as 0000. If the other device has a PIN, you will be asked to enter it.

Send data using the Bluetooth wireless feature

1 Select a file or item, such as a contact, calendar event or media file, from an appropriate application or from **Downloads**.
2 Select the option for sending data via Bluetooth.

NOTE: The method for selecting an option may vary by data type.

3 Search for and pair with a Bluetooth-enabled device.

Receive data using the Bluetooth wireless feature

1 Tap > > **Apps** tab > **Settings** > set **Bluetooth** to **ON**.

2 Tap the **Bluetooth** menu again and mark the checkbox at the top of the screen to make your phone visible to other devices.

NOTE: To select the length of time that your device will be visible, tap > **Visibility timeout**.

3 Select **Accept** to confirm that you are willing to receive data from the device.

Sharing your phone's data connection

USB tethering and portable Wi-Fi hotspot are great features when there are no wireless connections available. You can share your phone's mobile data connection with a single computer via a USB cable (USB tethering). You can also share your phone's data connection with more than one device at a time by turning your phone into a portable Wi-Fi hotspot.

When your phone is sharing its data connection, an icon appears in the status bar and as an ongoing notification in the notifications drawer.

For the latest information about tethering and portable hotspots, including supported operating systems and other details, visit http://www.android.com/tether.

To share your phone's data connection as a portable Wi-Fi hotspot

1 Tap > > **Apps** tab > **Settings** > **Tethering & networks** > **Wi-Fi hotspot** switch to activate.

2 Enter a password and tap **Save**.

TIP! If your computer is running Windows 7 or a recent distribution of some flavours of Linux (such as Ubuntu), you will not usually need to prepare your computer for tethering. But, if you are running an earlier version of Windows or another operating system, you may need to prepare your computer to establish a network connection via USB. For the most current information about which operating systems support USB tethering and how to configure them, visit http://www.android.com/tether.

To rename or secure your portable hotspot

You can change the name of your phone's Wi-Fi network name (SSID) and secure its Wi-Fi network.

1 Tap > > **Apps** tab > **Settings** > **Tethering & networks** > **Wi-Fi hotspot**.

2 Tap **Set up Wi-Fi hotspot**.

- The **Set up Wi-Fi hotspot** dialogue box will open.
- You can change the **Wi-Fi name (SSID)** that other devices see when scanning for Wi-Fi networks.
- You can also tap the **Security** menu to configure the network with Wi-Fi Protected Access 2 (WPA2) security using a pre-shared key (PSK).
- If you touch the **WPA2 PSK** security option, a password field is added to the **Set up Wi-Fi hotspot** dialogue box. If you enter a password, you will need to enter that password when you connect to the phone's hotspot with a computer or other device. You can set **Open** in the **Security** menu to remove security from your Wi-Fi network.

3 Tap **Save**.

ATTENTION! If you set the security option as Open, you cannot prevent unauthorised usage of online services by other people and additional charges may be incurred. To avoid unauthorized usage, you are advised to keep the security option active.

Wi-Fi Direct

Wi-Fi Direct supports a direct connection between Wi-Fi enabled devices without an access point. Due to the high battery usage of Wi-Fi direct, it is recommended that you plug your phone into a power outlet while using the Wi-Fi Direct feature. Check your Wi-Fi & Wi-Fi Directed network in advance and make sure the users are connected to the same network.

PC connections with a USB cable

Learn to connect your device to a PC with a USB cable in USB connection modes.

Transferring music, photos and videos using the MTP mode

1 Connect your phone to a PC using a USB cable.

2 You can now view the mass storage content on your PC and transfer the files.

Synchronize with Windows Media Player

Ensure that Windows Media Player is installed on your PC.

1. Use the USB cable to connect the phone to a PC on which Windows Media Player has been installed.
2. Select the **Media device (MTP)** option. When connected, a pop-up window will appear on the PC.
3. Open Windows Media Player to synchronize music files.
4. Edit or enter your device's name in the pop-up window (if necessary).
5. Select and drag the music files you want to the sync list.
6. Start synchronization.

- The following requirements must be satisfied to synchronize with Windows Media Player.

Items	Requirement
OS	Microsoft Windows XP SP2, Vista or higher
Window Media Player version	Windows Media Player 10 or higher

Calls

Making a call

1 Tap to open the keypad.
2 Enter the number using the keypad. To delete a digit, tap the .
3 Tap to make a call.
4 To end a call, tap the **End** icon .

TIP! To enter "+" to make international calls, touch and hold 0+.

Calling your contacts

1 Tap to open your contacts.
2 Scroll through the contact list or enter the first few letters of the contact you want to call by tapping **Search contacts**.
3 In the list, tap you want to call.

Answering and rejecting a call

When you receive a call in Lock state, swipe the in any direction to **Answer** the incoming call.
Swipe the in any direction to **Decline** an incoming call.
Swipe the **Decline with message** icon in any direction if you want to send a message.

TIP! Decline with message
You can send a message quickly using this function. This is useful if you need to reject a call with message during a meeting.

Adjusting the in-call volume

To adjust the in-call volume during a call, use the Volume up and down keys on the left side of the phone.

Making a second call

1 During your first call, tap ⋮ > **Add call** and dial the number. You can also go to the recently dialled numbers list by tapping **Call logs** or can search contacts by tapping **Contacts** and selecting the contact you want to call.
2 Tap to make the call.
3 Both calls are displayed on the call screen. Your initial call is locked and put on hold.
4 Tap the displayed number to toggle between calls. Or tap **Merge calls** to start a conference call.
5 To end active calls, tap **End** or tap and slide the notification bar down and select the **End call** icon .

NOTE: You are charged for each call you make.

Viewing your call logs

On the Home screen, tap and choose the **Call logs**.
View a complete list of all dialled, received and missed calls.

TIP!
- Tap any call log entry to view the date, time and duration of the call.
- Tap ⋮, then tap **Delete all** to delete all the recorded items.

Call settings

You can configure phone call settings such as call forwarding, as well as other special features offered by your carrier.

1 On the Home screen, tap .
2 Tap ⋮.
3 Tap **Call settings** and choose the options that you wish to adjust.

Contacts

Add contacts to your phone and synchronize them with the contacts in your Google account or other accounts that support contact syncing.

Searching for a contact

On the Home screen

1 Tap to open your contacts.
2 Tap **Search contacts** and enter the contact name using the keyboard.

Adding a new contact

1 Tap , enter the new contact's number, then tap . Tap **Add to Contacts** > **New contact**.
2 If you want to add a picture to the new contact, tap the image area.
Choose from **Take photo**, **Select from Gallery**.
3 Select the contact type by tapping .
4 Tap a category of contact information and enter the details about your contact.
5 Tap **Save**.

Favourites contacts

You can classify frequently called contacts as favourites.

Adding a contact to your favourites

1 Tap to open your contacts.
2 Tap a contact to view its details.
3 Tap the star to the right corner of the contact's name. The star will turn yellow color.

Removing a contact from your favourites list

1 Tap to open your contacts.
2 Tap **Favourites**, and choose a contact to view its details.
3 Tap the yellow color star to the right corner of the contact's name. The star turns grey color and the contact is removed from your favourites.

Creating a group

1 Tap to open your contacts.
2 Tap **Groups** and tap . Select **New group**.
3 Enter a name for the new group. You can also set a ringtone for the newly created group.
4 Tap **Save** to save the group.

NOTE: If you delete a group, the contacts assigned to that group will not be lost. They will remain in your contacts.

Messaging

Your phone combines SMS and MMS into one intuitive, easy-to-use menu.

WARNING: LG message should be set up to default SMS app. If not, some message functions will be limited.

Sending a message

1 Tap on the Home screen and tap to open a blank message.

2 Enter a contact name or contact number in the **To** field. As you enter the contact name, matching contacts will appear. You can tap a suggested recipient. You can add more than one contact.

NOTE: You will be charged for a text message for every person to whom you send the message.

3 Tap the **Enter message** field and begin composing your message.

4 Tap to open the Options menu. Choose from **Quick message, Insert smiley, Schedule sending, Add subject** and **Discard.**

TIP! You can tap the icon to attach the file, that you want to share with message.

5 Tap **Send** to send your message.

6 Responses will appear on the screen. As you view and send additional messages, a message thread is created.

WARNING:

- The 160-character limit may vary from country to country, depending on the language and how the SMS is coded.
- If an image, video or audio file is added to an SMS message, it is automatically converted into an MMS message and you are charged accordingly.

Threaded box

Messages (SMS, MMS) exchanged with another party can be displayed in chronological order so that you can conveniently see an overview of your conversation.

Changing your message settings

Your phone message settings are pre-defined, so you can send messages immediately. You can change the settings according to your preferences.

- Tap the **Messaging** icon on the Home screen, tap ⋮ and then tap **Settings**.

E-mail

You can use the E-mail application to read emails from services like Gmail. The E-mail application supports the following account types: POP3, IMAP and Exchange.

Your service provider or system administrator can provide you with the account settings you need.

Managing an email account

The first time you open the **E-mail** application, a set-up wizard opens to help you to set up an email account. After the initial set-up, E-mail displays the contents of your inbox.

To add another email account:

- Tap > > **Apps** tab > **E-mail** >tap > **Settings** > **Add account**.

To change an email account's settings:

- Tap > > **Apps** tab > **E-mail** > tap > **Settings** > **General settings**.

To delete an email account:

- Tap > > **Apps** tab > **E-mail** > tap > **Settings** > tap > **Remove account** > Select the account to delete > **Remove** > select **Yes**.

Working with account folders

Tap > > **Apps** tab > **E-mail** > tap and select **Folders**.

Each account has an Inbox, Outbox, Sent and Drafts folder. Depending on the features supported by your account's service provider, you may have additional folders.

Composing and sending email

To compose and send a message

1. While in the **E-mail** application, tap the .
2. Enter an address for the message's intended recipient. As you enter text, matching addresses will be proposed from your Contacts. Separate multiple addresses using semicolons.
3. Tap the to add a Cc/Bcc and tap to attach files, if required.
4. Enter the text of the message.
5. Tap .

TIP! When a new email arrives in your Inbox, you will be notified by a sound or vibration.

Camera and Video

To open the Camera application, tap > > **Apps** tab > .

Getting to know the viewfinder

1. **Flash** – Choose from **Off** , **On** , **Auto** .
2. **Swap camera** – Switch between the rear–facing camera lens and the front–facing camera lens.
3. **Shot mode** – Choose from **Auto** or **Panorama.**
4. **Settings** – Tap this icon to open the settings menu.
5. **Gallery** – Tap to view the last photo you captured. This enables you to access your gallery and view saved photos while in camera mode.
6. **Record** – Allows you to start recording.
7. **Capture** – Allows you to take a photo.

NOTE: Please ensure the camera lens is clean before taking pictures.

Using the advanced settings

In the viewfinder, tap ⚙ to open the advanced options. You can change the camera settings by scrolling through the list. After selecting the option, tap ↩.

W4M	Selects photo resolution. If you choose high resolution, file size will increase, which means you will be able to store fewer photos in the memory.
	To take a photo, say one of the following words: Cheese, Smile, Whiskey, Kimchi or LG.
OFF	Sets a delay after the capture button is pressed. This is ideal if you want to be in the photo.
	It is easily used to take better pictures to keeping horizontal and verticals.
?	Opens the help guide to know how a function operates.

TIP!

- The setting menu is superimposed over the viewfinder, so when you change photo color or quality elements, you will see a preview of the changed image behind the Settings menu.

Taking a quick photo

1. Open the **Camera** application and point the lens toward the subject your want to photograph.
2. Focus boxes will appear in the center of the viewfinder screen. You can also tap anywhere on the screen to focus on that spot.
3. When the focus box turns blue, the camera has focused on your subject.
4. Tap 📷 to capture the photo.

Once you've taken a photo

Tap the image thumbnail at the bottom of the Camera screen to view the last photo you took.

	Tap to edit the photo.
	Tap to send your photo to others or share it via social network services.
	Tap to delete the photo.
	Tap to access **Detail**, **Print**, **Slideshow**, **Set as...**, **Settings**, **Feedback** or **Help**.

TIP! If you have an SNS account set up on your phone, you can share your photo with your SNS community.

NOTE: Additional charges may apply when MMS messages are downloaded while roaming.

Tap ⋮ to open all advanced options.

Gesture shot

Take a picture with hand gesture. To take photo, raise your hand until front camera detects it and a box appears on the screen.

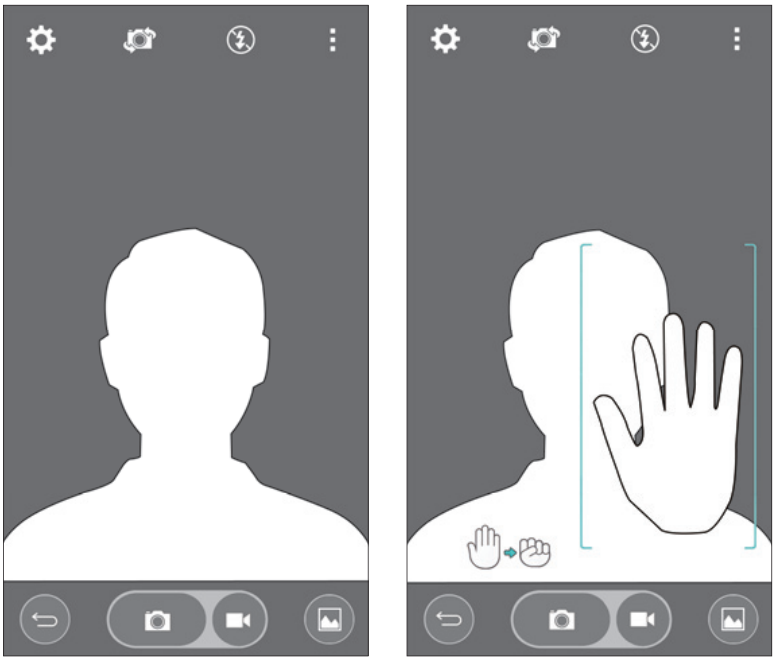

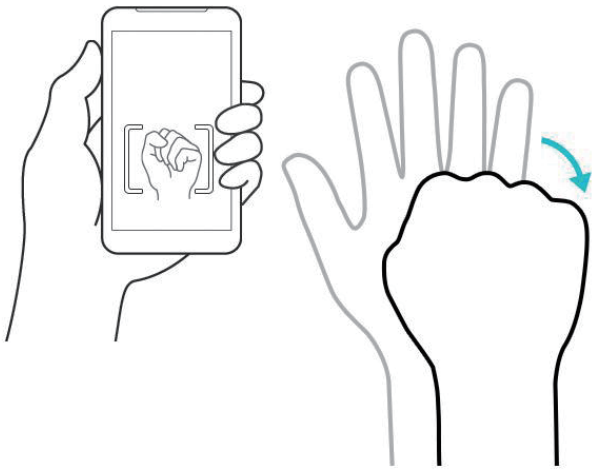

Using Panorama mode

Allows you to take a picture a long way over a wide area of land.

1 Open the **Camera** application.
2 MODE > **Panorama**.
3 Tap to start.
4 Pan your phone slowly to one direction.
5 Fit focus area to blue guideline to take photo.
6 Tap stop button when finished.

Recording a quick video

1 Open the **Camera** application.
2 Holding the phone, point the lens towards the subject you wish to capture in your video.
3 Tap once to start recording.
4 A red light will appear at the top left corner of the viewfinder with a timer showing the length of the video.
5 Tap on the screen to stop recording.

TIP!

– Tap to capture an image during recording a video.

– Tap to pause recording a video.

From your Gallery

Tap > > **Apps** tab > tap **Google** folder > **Photos.**

- To view more photos, scroll left or right.
- To zoom in or out, double-tap the screen or place two fingers and spread them apart (move your fingers closer together to zoom out).
- Tap on video play icon to play the video.

Function

Knock Code

You can unlock the screen when screen is off by taping the correct area and sequence.

To activate Knock Code feature

1 Tap > > **Apps** tab > **Settings** > **Lock screen** > **Select screen lock** > **Knock Code.**

2 This opens a screen that will guide you through how to select the unlock sequence. You have to create a Backup PIN as a safety measure in case you forget your unlock sequence.

KnockON

You can turn on/off the screen by just double-tap.

Double-tap the center screen quickly to unlock the screen. To lock the screen, double-tap the status bar in any screen (except on the camera viewfinder) or empty area on the Home screen.

NOTE: When turning the screen on, make sure you do not cover the proximity sensor. Doing so will turn the screen off immediately after turning it on in order to prevent abnormal turning on in your pocket or bag.

Smart Keyboard

Smart Keyboard recognizes your keyboard input habit and provide your own keyboard quickly inputting without errors.

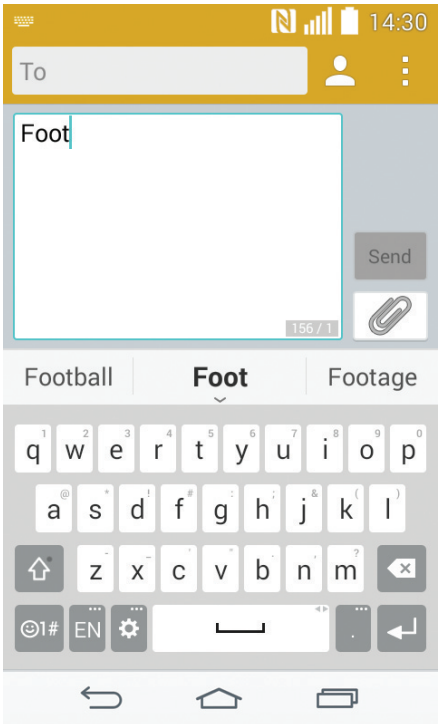

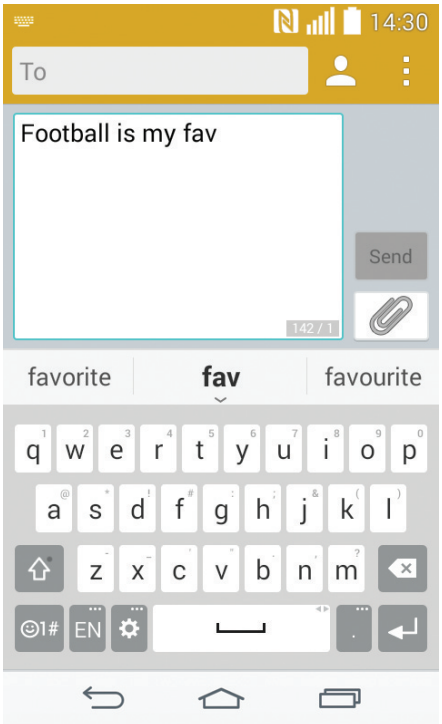

Utilities

Setting your alarm

1 Tap > > **Apps** tab > **Clock** > .
2 After you set the alarm, your phone lets you know how much time is left before the alarm will go off.
3 Set **Repeat**, **Snooze duration**, **Vibration**, **Alarm sound, Alarm volume, Auto app starter, Puzzle lock** and **Memo**.
4 Tap **Save**.

NOTE: To change alarm settings in the alarm list screen, tap and select **Settings**.

Adding an event to your calendar

1 Tap > > **Apps** tab > **Calendar**.
2 On the screen, you can find the different view types for the Calendar (Day, Week, Month, Year, Agenda).
3 Tap on the date for which you wish to add an event and tap .
4 Tap **Event name** and enter the event name.
5 Tap **Location** and enter the location. Check the date and enter the time you wish your event to start and finish.
6 If you wish to repeat the alarm, set **REPEAT** and set **REMINDERS**, if necessary.
7 Tap **Save** to save the event in the calendar.

Google+

Use this application to stay connected with people via Google's social network service.

- Tap > > **Apps** tab > tap **Google** folder > **Google+.**

NOTE: This application may not be available depending on the region or service provider.

Voice Search

Use this application to search webpages using voice.

1 Tap > > **Apps** tab > tap **Google** folder > **Voice Search**.

2 Say a keyword or phrase when **Speak now** appears on the screen. Select one of the suggested keywords that appear.

NOTE: This application may not be available depending on the region or service provider.

Downloads

Use this application to see what files have been downloaded through the applications.

- Tap > > **Apps** tab > **Downloads**.

NOTE: This application may not be available depending on the region or service provider.

The Web

Chrome

Use Chrome to search for information and browse webpages.

1 Tap > > **Apps** tab > **Chrome**.

NOTE: This application may not be available, depending on your region and service provider.

Viewing webpages

Tap the Address field, and then enter a web address or search criteria.

Opening a page

To go to a new page, tab > **New tab**.

To go to another webpage, tap , scroll up or down and tap the page to select it.

Settings

This section provides an overview of items you can change using your phone's System settings menus.

To access the Settings menu:

Tap [⌂] > tap and hold [▭] > **System settings**.

- or -

Tap [⌂] > (⠿) > **Apps** tab > **Settings**.

WIRELESS NETWORKS

< Wi-Fi >

Wi-Fi – Turns on Wi-Fi to connect to available Wi-Fi networks.

TIP! How to obtain the MAC address

To set up a connection in some wireless networks with MAC filters, you may need to enter the MAC address of your phone in the router.

You can find the MAC address in the following user interface: tap [⌂] > (⠿) > **Apps** tab > **Settings** > **Wi-Fi** > [⋮] > **Advanced Wi-Fi** > **MAC address**.

< Bluetooth >

Turn the Bluetooth wireless feature on or off to use Bluetooth.

< Mobile data >

Displays the data usage and set mobile data usage limit.

< Call >

Configure phone call settings such as call forwarding and other special features offered by your carrier.

Voicemail – Allows you to select your carrier's voicemail service.

Fixed dialing numbers – Turn on and compile a list of numbers that can be called from your phone. You'll need your PIN2, which is available from your operator. Only numbers within the fixed dial list can be called from your phone.

Incoming voice call pop-up – Display incoming call popup when using camera and videos.

Call reject – Allows you to set the call reject function. Choose from **Call reject mode** or **Reject calls from**.

Decline with message – When you want to reject a call, you can send a quick message using this function. This is useful if you need to reject a call during a meeting.

Privacy keeper – Hides the caller name and number for an incoming call.

Call forwarding – Choose whether to divert all calls when the line is busy, when there is no answer or when you have no signal.

Auto answer – Set the time before a connected hands-free device automatically answers an incoming call. Choose from Disable, 1 second, 3 seconds, and 5 seconds.

Connection vibration – Vibrates your phone when the other party answers the call.

Save unknown numbers – Add unknown numbers to contacts after a call.

Power key ends call – Allows you to select your end call.

Call barring – Lock incoming, outgoing or international calls.

Call duration – View the duration of calls including Last call, Outgoing calls, Incoming calls and All calls.

Additional call settings – Allows you to change the following settings:

Caller ID: Choose whether to display your number in an outgoing call.

Call waiting: If call waiting is activated, the handset will notify you of an incoming call while you are on a call (depending on your network provider).

< Share & connect >

NFC – Your phone is an NFC-enabled mobile phone. NFC (Near Field Communication) is a wireless connectivity technology that enables two-way communication between electronic devices. It operates over a distance of a few centimeters. You can share your content with an NFC tag or another NFC support device by simply tapping it with your device. If you tap an NFC tag with your device, it will display the tag content on your device.

To switch NFC on or off: From the Home screen, touch and slide the notification panel down with your finger, then select the NFC icon to turn it on.

NOTE: When airplane mode is activated, the NFC application can be used.

Android Beam – When this feature is turned on, you can beam app content to another NFC-capable device by holding the devices close together.

Just bring the device together(typically back to back) and then tap your screen. The app determines what gets beamed.

< Tethering & networks >

USB tethering – Connect the USB cable to share the internet connection with the computer.

Wi-Fi hotspot – You can also use your phone to provide a mobile broadband connection. Create a hotspot and share your connection.

Bluetooth tethering – Allows you to set your phone whether you are sharing the Internet connection or not.

Help – Tap to view help information on the Wi-Fi hotspot and Bluetooth tethering functions.

Airplane mode – After switching to Airplane mode, all wireless connections are disabled.

NOTE: You must set a lock screen PIN, Pattern or password before you can use credential storage.

Mobile networks – Set options for data roaming, network mode & operators, access point names (APNs) etc.

VPN – Displays the list of Virtual Private Networks (VPNs) that you've previously configured. Allows you to add different types of VPNs.

DEVICE

< Sound >

Sound profile – Choose Sound, Vibrate only or Silent.

Volumes – Adjust the phone's volume settings to suit your needs and your environment.

Ringtone – Set the ringtone for calls.

Notification sound – Allows you to set the sound for notifications.

Ringtone with vibration – Checkmark to set the phone to vibrate in addition to the ringtone when you receive calls.

Vibration type – Allows you to choose the type of vibration.

Sound effect – Tap to set the dial pad touch tones, touch sounds, and screen lock sound.

- **Dial pad touch tones** – Checkmark to play tones while using dial pad.
- **Touch sounds** – Checkmark to play sound when making screen selection.
- **Screen lock sound** – Checkmark to play sound when locking and unlocking the screen.

Message/call voice notifications – To read out the incoming call and the message event automatically.

< Display >

Brightness – Adjusts the brightness of the screen. For best battery performance, use the dimmest comfortable brightness.

Screen timeout – Sets the amount of time before the screen times out.

Screen-off effect – Sets the screen-off effect. Choose from Retro TV, Black hole, and Fade out.

Auto-rotate screen – Checkmark to set the phone to automatically rotate the screen based on the phone orientation (portrait or landscape).

Daydream – Tap the Daydream switch to toggle it On or Off. On allows the set screensaver to be displayed when the phone is sleeping while docked and/or charging. Choose from **Clock** and **Google Photos**.

Font type – Sets the type of font used for the phone and menus.

Font size – Sets the size of the font displayed in the phone and menus.

< Home screen >

Set the **Wallpaper, Screen swipe effect, Allow Home screen looping, Home backup & restore, Help.**

< Lock screen >

Select screen lock – Set a screen lock type to secure your phone. Opens a set of screens that guide you through drawing a screen unlock pattern. Set **None, Swipe, Face Unlock, Knock Code, Pattern, PIN** or **Password**.

If you have enabled a Pattern lock type when you turn on your phone or wake up the screen, you will be asked to draw your unlock pattern to unlock the screen.

NOTE: Screen swipe effect becomes Pattern effect if the screen lock is set to Pattern.

Wallpaper – Sets your Lock screen wallpaper.

Widgets – This menu allows you to show widgets on the Lock screen.

Missed calls & new messages – Checkmark to show notifications of missed calls and new messages on Lock screen.

Shortcuts – Allows you to change the shortcuts on the **Swipe** Lock screen.

Contact info for lost phone – Select whether to display the owner information on the lock screen and customize the owner information.

Lock timer – Sets the amount of time before the screen automatically locks after the screen has timed-out.

Power button instantly locks – Checkmark to instantly lock the screen when the Power/Lock Key is pressed. This setting overrides the Security lock timer setting.

< Gestures >

Silence incoming calls – Checkmark to enable you to flip the phone to silence incoming calls.

Snooze or stop alarm – Checkmark to enable you to simply flip the device to snooze or stop the alarm.

Help – Opens a help guide on how to use the Gestures features of your device.

Motion sensor calibration – Allows you to improve the accuracy of the tilt and speed of the sensor.

< Storage >

INTERNAL STORAGE – View the internal storage usage.

SD CARD – Check total available SD card space. Touch Unmount SD card for safe removal. Erase SD card if you want to delete all data from the SD card.

< Battery >

BATTERY INFORMATION

The Battery charge information is displayed on a battery graphic along with the percentage of the remaining charge and its status.

Touch the Battery charge icon to display the Battery use screen to see battery usage level and battery use details. It displays which components and applications are using the most battery power. Tap one of the entries to see more detailed information.

Battery percentage on status bar – Checkmark to display the battery level percentage on the Status Bar next to the battery icon.

BATTERY SAVER

Tap the Battery saver switch to toggle it On or Off. Tap Battery saver to access the following settings:

Battery saver – Sets the battery charge percent level that will automatically turn on Battery saver. Choose from Immediately, 10% battery, 20% battery, 30% battery, and 50% battery.

Help – Tap to view help information on the battery saver tips.

< Apps >

View and manage your applications.

< Default message app >

Set Messaging or Hangouts as default app.

PERSONAL

< Accounts & sync >

Permits applications to synchronize data in the background, whether or not you are actively working in them. Deselecting this setting can save battery power and lower (but not eliminate) data usage.

< Location >

Turn on location service, your phone determines your approximate location using GPS, Wi-Fi and mobile networks.

Mode – Set the location mode from **High accuracy (GPS and networks), Battery saving (Networks only)** and **Device sensors only (GPS only)**.

< Security >

Encrypt phone – Allows you to encrypt data on the phone for security. Each time you turn on your phone, it will request to enter a PIN or password to decrypt.

Set up SIM card lock – Set up SIM card lock or change the SIM card PIN.
Password typing visible – Show the last character of the hidden password as you type.
Phone administrators – View or deactivate phone administrators.
Unknown sources – Default setting to install non-Play store applications.
Verify apps – Disallow or warn before installation of apps that may cause harm.
Notification access – Checkmark to enable the Lock screen to read your notifications.
Storage type - Display the storage type.
Trusted credentials – Display trusted CA certificates.
Install from storage – Choose to install encrypted certificates.
Clear credentials – Remove all certificates.

< Language & input >

Use the Language & input settings to select the language for the text on your phone and to configure the on-screen keyboard, including words you've added to its dictionary.

< Backup & reset >

Change the settings for managing your settings and data.
Back up my data – Set to backup your settings and application data to the Google server.
Backup account – Set to backup your account.
Automatic restore – Set to restore your settings and application data when the applications are reinstalled on your device.
Factory data reset – Reset your settings to the factory default values and delete all your data. If you reset the phone this way, you are prompted to re-enter the same information as when you first started Android.

SYSTEM

< Shortcut key >

Get quick access to apps by pressing and holding the volume keys when screen is off or locked.

< Date & time >

Use **Date & time** settings to set how dates will be displayed. You can also use these settings to set your own time and time zone rather than obtaining the current time from the mobile network.

< Accessibility >

Use the **Accessibility** settings to configure accessibility plug-ins you have installed on your phone.

< Printing >

Allows you to print the content of certain screens (such as web pages displayed in Chrome) to a printer connected to the same Wi-Fi network as your Android device.

< About phone >

View legal information and check your phone status and software version.

Phone software update

LG Mobile phone software update from the Internet

For more information about using this function, please visit http://www.lg.com/common/index.jsp → select your country and language.

This feature allows you to conveniently update the firmware on your phone to a newer version from the Internet without needing to visit a service center. This feature will only be available if and when LG makes a newer firmware version available for your device.

Because the mobile phone firmware update requires the user's full attention for the duration of the update process, please make sure you check all instructions and notes that appear at each step before proceeding. Please note that removing the USB data cable during the upgrade may seriously damage your mobile phone.

NOTE: LG reserves the right to make firmware updates available only for selected models at its own discretion and does not guarantee the availability of the newer version of the firmware for all handset models.

LG Mobile Phone software update via Over-the-Air (OTA)

This feature allows you to conveniently update your phone's software to a newer version via OTA, without connecting using a USB data cable. This feature will only be available if and when LG makes a newer firmware version available for your device.

You should first check the software version on your mobile phone: **Settings** > **About phone** > **Update Center** > **Software Update** > **Check now for update**.

NOTE: Your personal data from internal phone storage—including information about your Google account and any other accounts, your system/application data and settings, any downloaded applications and your DRM licence—might be lost in the process of updating your phone's software. Therefore, LG recommends that you backup your personal data before updating your phone's software. LG does not take responsibility for any loss of personal data.

NOTE: This feature depends on your network service provider, region and country.

About this user guide

- Before using your device, please carefully read this manual. This will ensure that you use your phone safely and correctly.
- Some of the images and screenshots provided in this guide may appear differently on your phone.
- Your content may differ from the final product, or from software supplied by service providers or carriers, This content may be subject to change without prior notice. For the latest version of this manual, please visit the LG website at www.lg.com.
- Your phone's applications and their functions may vary by country, region, or hardware specifications. LG cannot be held liable for any performance issues resulting from the use of applications developed by providers other than LG.
- LG cannot be held liable for performance or incompatibility issues resulting from registry settings being edited or operating system software being modified. Any attempt to customize your operating system may cause the device or its applications to not work as they should.
- Software, audio, wallpaper, images, and other media supplied with your device are licensed for limited use. If you extract and use these materials for commercial or other purposes, you may be infringing copyright laws. As a user, you are fully and entirely responsible for the illegal use of media.
- Additional charges may be applied for data services, such as messaging, uploading and downloading, auto-syncing, or using location services. To avoid additional charges, select a data plan that is suitable for your needs. Contact your service provider to obtain additional details.

Trademarks

- LG and the LG logo are registered trademarks of LG Electronics.
- All other trademarks and copyrights are the property of their respective owners.

Notice: Open Source Software

To obtain the corresponding source code under GPL, LGPL, MPL and other open source licences, please visit http://opensource.lge.com/

All referred licence terms, disclaimers and notices are available for download with the source code.

Accessories

These accessories are available for use with the your phone. **(Items described below may be optional.)**

Travel adaptor

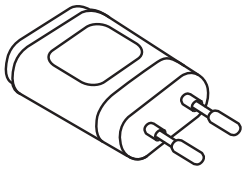

Stereo headset

Quick Start Guide

Data cable

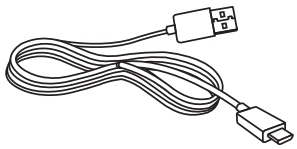

Battery

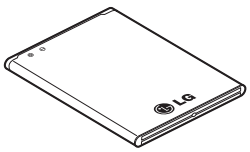

NOTE:

- Always use genuine LG accessories.
- Failure to do this may void your warranty.
- Accessories may vary in different regions.

Troubleshooting

This chapter lists some problems you might encounter when using your phone. Some problems require you to call your service provider, but most are easy to fix yourself.

Message	Possible causes	Possible corrective measures
SIM card error	There is no SIM card in the phone or it is inserted incorrectly.	Make sure that the SIM card is correctly inserted.
No network connection/ Dropped network	Signal is weak or you are outside the carrier network.	Move toward a window or into an open area. Check the network operator coverage map.
	Operator applied new services.	Check whether the SIM card is more than 6~12 months old. If so, change your SIM card at your network provider's nearest branch. Contact your service provider.
Codes do not match	To change a security code, you will need to confirm the new code by re-entering it.	If you forget the code, contact your service provider.
	The two codes you have entered do not match.	
No applications can be set	Not supported by service provider or registration required.	Contact your service provider.

Message	Possible causes	Possible corrective measures
Calls not available	Dialling error	New network not authorized.
	New SIM card inserted.	Check for new restrictions.
	Pre-paid charge limit reached.	Contact service provider or reset limit with PIN2.
Phone cannot be switched on	On/Off key pressed too briefly.	Press the On/Off key for at least two seconds.
	Battery is not charged.	Charge battery. Check the charging indicator on the display.
Charging error	Battery is not charged.	Charge battery.
	Outside temperature is too hot or cold.	Make sure phone is charging at a normal temperature.
	Contact problem	Check the charger and its connection to the phone.
	No voltage	Plug the charger into a different socket.
	Charger defective	Replace the charger.
	Wrong charger	Use only original LG accessories.

Message	Possible causes	Possible corrective measures
Number not allowed	The Fixed dialling number function is on.	Check the Settings menu and turn the function off.
Impossible to receive / send SMS & photos	Memory full	Delete some messages from your phone.
Files do not open	Unsupported file format	Check the supported file formats.
The screen does not turn on when I receive a call.	Proximity sensor problem	If you use a protection tape or case, make sure it has not covered the area around the proximity sensor. Make sure that the area around the proximity sensor is clean.
No sound	Vibration mode	Check the settings status in the sound menu to make sure you are not in vibration or silent mode.
Hangs up or freezes	Intermittent software problem	Try to perform a software update via the website.

FAQ

Category Sub-Category	Question	Answer
BT Bluetooth Devices	What are the functions available via Bluetooth	You can connect a Bluetooth audio device such as a Stereo/Mono headset or Car Kit. Also, when the FTP server is connected to a compatible device, you can share content stored on the storage media.
Data Contacts Backup	How can I backup Contacts?	The Contacts data can be synchronized between your phone and Gmail™.
Data Synchronization	Is it possible to set up one-way sync with Gmail?	Only two-way synchronization is available.
Data Synchronization	Is it possible to synchronize all email folders?	The Inbox is automatically synchronized. You can view other folders by tapping ⋮ and select **Folders** to choose a folder.
Google™ Service Gmail Log-In	Do I have to log into Gmail whenever I want to access Gmail?	Once you have logged into Gmail, no need to log into Gmail again.
Google™ Service Google Account	Is it possible to filter emails?	No, email filtering is not supported via the phone.
Phone Function E-mail	What happens when I execute another application while writing an email?	Your email will automatically be saved as a draft.

Category Sub-Category	Question	Answer
Phone Function Ringtone	Is there a file size limitation for when I want to use MP3 file as ringtone?	There is no file size limitation.
Phone Function Message Time	My phone does not display the time of receipt for messages older than 24 hrs. How can I change this?	You will only be able to see the times for messages received the same day.
Phone Function Navigation	Is it possible to install another navigation application on my phone?	Any application that is available at Play Store™ and is compatible with the hardware can be installed and used.
Phone Function Synchronisation	Is it possible to synchronize my contacts from all my email accounts?	Only Gmail and MS Exchange server (company email server) contacts can be synchronized.
Phone Function Wait and Pause	Is it possible to save a contact with Wait and Pause in the numbers?	If you transferred a contact with the W & P functions saved into the number, you will not be able to use those features. You will need to re-save each number. How to save with Wait and Pause: 1. From the Home screen, tap the **Phone** icon . 2. Dial the number, then tap . 3. Tap **Add 2-sec pause** or **Add wait**.
Phone Function Security	What are the phone's security functions?	You are able to set the phone to require that an Unlock Pattern be entered before the phone can be accessed or used.

Category Sub-Category	Question	Answer
Phone Function Unlock Pattern	How do I create the Unlock Pattern?	1. From the Home screen, tap and hold the **Recent Key** ▭. 2. Tap **System settings** > **Lock screen**. 3. Tap **Select screen lock** > **Pattern**. The first time you do this, a short tutorial about creating an Unlock Pattern will appear. 4. Set up by drawing your pattern once, and once again for confirmation. **Precautions to take when using the pattern lock.** It is very important to remember the unlock pattern you set. You will not be able to access your phone if you use an incorrect pattern five times. You have five chances to enter your unlock pattern, PIN, password or Knock Code. If you have used all 5 opportunities, you can try again after 30 seconds. (Or, if you preset the backup PIN, you can use the backup PIN code to unlock the pattern.)

Category Sub-Category	Question	Answer
Phone Function Unlock Pattern	What should I do if I forget the unlock pattern and I didn't create my Google account on the phone?	**If you have forgotten your pattern:** If you logged into your Google account on the phone but failed to enter the correct pattern 5 times, tap the forgot pattern button. You are then required to log in with your Google account to unlock your phone. If you have not created a Google account on the phone or you have forgotten it, you will have to perform a hard reset. **Caution: If you perform a factory reset, all user applications and user data will be deleted. Please remember to backup any important data before performing a factory reset.**
Phone Function Memory	Will I know when my memory is full?	Yes, you will receive a notification.
Phone Function Language Support	Is it possible to change my phone's language?	The phone has multilingual capabilities. To change the language: 1. From the Home screen, tap and hold the **Recent Key** and tap **System settings**. 2. Tap **Language & input** > **Language.** 3. Tap the desired language.
Phone Function VPN	How do I set up a VPN?	VPN access configuration is different for each company. To configure VPN access from your phone, you must obtain the details from your company's network administrator.

Category Sub-Category	Question	Answer
Phone Function Screen time out	My screen turns off after only 15 seconds. How can I change the amount of time for the backlight to turn off?	1. From the Home screen, tap and hold the **Recent Key**. 2. Tap **System settings** > **Display**. 3. Tap **Screen timeout**. 4. Tap the preferred screen backlight timeout time.
Phone Function Wi-Fi & mobile network	When Wi-Fi and mobile network are both available, which service will my phone use?	When using data, your phone may default to the Wi-Fi connection (if Wi-Fi connectivity on your phone is set to On). However, there will be no notification when your phone switches from one to the other. To know which data connection is being used, view the mobile network or Wi-Fi icon at the top of your screen.
Phone Function Home screen	Is it possible to remove an application from the Home screen?	Yes. Just touch and hold the icon until the dustbin icon appears at the top right hand side of the screen. Then, without lifting your finger, drag the icon to the trash can.
Phone Function Application	I downloaded an application and it causes a lot of errors. How do I remove it?	1. From the Home screen, tap and hold the **Recent Key**. 2. Tap **System settings** > **Apps** > **DOWNLOADED**. 3. Tap the application, then tap **Uninstall**.
Phone Function Charger	Is it possible to charge my phone using a USB data cable without installing the necessary USB driver?	Yes, the phone will be charged by the USB cable regardless of whether the necessary drivers are installed or not.
Phone Function Alarm	Can I use music files for my alarm?	Yes. In the Alarm clock setting, select the song as the Alarm sound.

Category Sub-Category	Question	Answer
Phone Function Alarm	Will my alarm be audible if the phone is turned off?	No, this is not supported.
Phone Function Alarm	If my ringer volume is set to Off or Vibrate, will I hear my alarm?	Your alarm is programmed to be audible even in these scenarios.
Recovery Solution Hard Reset (Factory Reset)	How can I perform a factory reset if I can't access the phone's setting menu?	If your phone does not restore to its original condition, use a hard reset (factory reset) to initialize it.

ESTAMOS A SU DISPOSICIÓN
Ante cualquier necesidad de asistencia, puede ponerse en contacto con nosotros mediante nuestra página Web, chat online, correo electrónico o nuestro centro de Atención al Cliente.

www.lg.com
www.lg.com/es/posventa
Atención al cliente
963 05 05 00

CARTA DE GARANTÍA

TELEFONÍA MÓVIL

1.-Antes de poner en marcha el producto, lea detenidamente el contenido de esta tarjeta de garantía. Asimismo, no ponga en funcionamiento el producto antes de leer de manera detallada el Manual de usuario.

2.-Guarde durante todo el período de garantía esta tarjeta debidamente cumplimentada y sellada por el establecimiento comercializador junto con la factura de compra.

3.-Cuando requiera cualquier servicio de reparación deberá mostrar esta tarjeta de garantía.

4.-Para cualquier información que requiera sobre nuestros productos o ante cualquier duda o consulta en relación a los mismos, puede hacerlo a través de nuestra web o por medio de nuestra línea de atención al cliente.

CERTIFICADO DE GARANTÍA

LG ELECTRONICS ESPAÑA S.A.U. (LGEES)
SE COMPROMETE A RESPETAR Y/O HACER CUMPLIR
LAS CONDICIONES DE COBERTURA DE LA PRESENTE GARANTÍA.

REQUISITOS PARA LA VALIDEZ DE LA GARANTÍA

(1) La presente garantía sólo ampara productos oficiales importados o comercializados por LG dentro de la Unión Europea y para beneficiarse de la misma deberá:
  (1.1) En el periodo pre-venta el establecimiento comercializador deberá reflejar el modelo del dispositivo y número de IMEI o número de Serie (SN) del mismo.
  (1.2) En el periodo de garantía será REQUISITO IMPRESCINDIBLE adjuntar, junto a la presente garantía debidamente sellada por el establecimiento, el original del ticket o factura de compra que identifique el dispositivo incluyendo modelo del terminal e IMEI o número de Serie (SN) del mismo.

(2) Para que la garantía sea válida es IMPRESCINDIBLE que el cliente final o establecimiento comercializador cumplimente, en el momento de efectuar la adquisición, los datos de todos los apartados que en la misma se indican.

(3) Los beneficios de la presente garantía sólo serán validos si se utilizan los Servicios Técnicos autorizados que LG Electronics España, S.A.U. tiene establecidos en su Red de Asistencia Técnica.

(4) El dispositivo debe ser utilizado de conformidad con las instrucciones que se detallan en el manual de usuario.

PERIODO DE LA GARANTÍA

(1) La garantía se aplica a todos los dispositivos de Telefonía Móvil comercializados por LG dentro de la Unión Europea.
El periodo de garantía es el siguiente:
-Dispositivo móvil (terminal): 2 años.
-Accesorios: 2 años.
-Medios o soporte de software (CD–ROM, tarjetas de memoria, USB, etc): 90 días.

(2) La aplicación de la garantía comienza a partir de la fecha de adquisición (fecha de factura) y será de conformidad con lo establecido en la legislación que se encuentre vigente en el momento de la fecha de la adquisición (fecha de factura compra).

(3) LG Electronics España, S.A.U. (LGEES) garantiza cualquier pieza o producto reparado por un periodo de noventa (90) días a partir de su fecha de entrega, o hasta el final de la garantía, aplicándose aquella cuya duración sea más larga. Eventualmente, en beneficio del propio cliente, LGEES, solucionará la incidencia en el dispositivo de telefonía móvil sustituyendo el dispositivo por otro equipo en perfectas condiciones de uso siendo equivalente en prestaciones y fiabilidad al original, conservando el cliente todos los derechos y coberturas incluidos en la garantía. Todos aquellos componentes de hardware sustituidos en garantía pasarán a ser propiedad de LGEES.

COBERTURAS DE LA GARANTÍA

NOTA IMPORTANTE

(1) La presente garantía comercial no afecta a los derechos que dispone el cliente final conforme a las previsiones contenidas en el RDL 1/2007 de 16 de Noviembre de 2007 (BOE 287 de 30 de Noviembre de 2007), frente a la garantía por falta de conformidad del vendedor, que son independientes y compatibles con la presente garantía.

(2) De acuerdo con lo previsto en el Título V, del RDL 1/2007, el cliente final tendrá derecho a exigir al vendedor, y/o al productor en los casos determinados en la Ley, la reparación y sustitución del producto, e incluso, en su caso, la rebaja en el precio o la resolución del contrato si ello no fuere desproporcionado.

(3) El titular de la garantía disfrutará de los derechos y coberturas que se contienen en el presente documento.

(4) Para reclamar los derechos y coberturas que se contienen en el presente documento el cliente final dispondrá de la vía de comunicación con nuestro número de Atención al Cliente y/o por escrito dirigiéndose a las Oficinas Centrales (Calle Chile, nº 1 28290 Las Rozas de Madrid) o a la Central de Asistencia Técnica (Parque tecnológico de Paterna, C/Louis Pasteur, 1 Nave 2 C.P. 46980 Paterna – Valencia), o bien por la vía de la jurisdicción ordinaria.

(5) Durante el tiempo que dure la reparación, no se abonarán los daños y perjuicios por el tiempo que el aparato esté fuera de servicio.

(6) Es responsabilidad del cliente guardar una copia de seguridad de los datos contenidos en el terminal previo a su envío para reparación, realizar un borrado completo de la información contenida en el dispositivo e inhabilitar todos los usuarios y contraseñas de acceso a sus cuentas en redes sociales y demás Sites que contengan información confidencial (entidades financieras, correo electrónico, etc..). En el transcurso del servicio, el contenido de los soportes de almacenamiento del producto podrá ser borrado, reemplazado o reformateado. En consecuencia, LG Electronics España S.A.U. no garantiza ni cubre las pérdidas financieras o de otra índole causadas por la pérdida de datos.

(7) LG Electronics España, S.A.U. no se hace responsable de los daños que un dispositivo pueda causar a elementos externos.

PROTECCIÓN DE DATOS DE CARÁCTER PERSONAL

(1) De conformidad con la Ley Orgánica 15/1999 de 13 de Diciembre, de Protección de Datos de Carácter Personal, le informamos que los datos personales solicitados, todos ellos obligatorios para la prestación del servicio de Garantía, serán incorporados a un fichero/s debidamente inscrito/s en el RGPD cuyo responsable es LG Electronics España S.A.U. con la finalidad de prestarle el servicio, así como para mantenerle informado de productos o servicios similares. Usted podrá ejercer sus derechos de acceso, rectificación, cancelación y oposición dirigiéndose por escrito a la dirección: Calle Chile nº 1, 28029 Las Rozas de Madrid o bien remitiendo un correo electrónico a la dirección: lgees.legal@lge.com, acompañando su solicitud de una copia de un documento oficial que acredite su identidad e indicando en la misma el derecho que desea ejercitar.

EXCLUSIONES DE LA GARANTÍA

La garantía de su producto está sujeta a las siguientes exclusiones y limitaciones:

(1) Incumplimiento de cualquiera de los requisitos citados anteriormente.
(2) Todo componente o accesorio interior o exterior del dispositivo, que no esté especificado e incluido en este certificado de garantía o no forme parte del producto original.
(3) Puestas en marcha, configuraciones y demostraciones de funcionamiento al usuario.
(4) Si la avería es producida por incendio, inundación, agentes meteorológicos, humedad excesiva o corrosión, golpeo, aplastamiento o aplicación de voltaje o energía inadecuada o mal conexionado.
(5) Los daños por el mal trato, incluso los de transportes, que deberán reclamarse en presencia del personal de la compañía de transporte, por lo que conviene inspeccionar los paquetes antes de conformar los albaranes de entrega correspondientes.
(6) Las averías producidas por rotura física, tales como carcasas, plásticos, pinturas, esmaltes, cristales, embellecedores y similares.
(7) Los productos cuya avería se deba al mal uso y/o a no atender las instrucciones de funcionamiento y manejo que se adjuntan con cada aparato.
(8) Por la utilización de accesorios o componentes electrónicos no adecuados.
(9) El uso inadecuado de elementos punzantes sobre las las pantallas táctiles.
(10) Los dispositivos que no llevan identificado número de IMEI y Nº de Serie o que éstos hayan sido alterados o borrados o no coincidan con el número expresado en el certificado de garantía o factura de compra.
(11) Los problemas inherentes a la unión de IMEI-Número de Abonado para la activación en la Red.
(12) Si el dispositivo es reparado o manipulado por personal no autorizado por LG Electronics España S.A.U.
(13) Las averías producidas por el desgaste normal debido a su uso (incluido el de baterías, lentes de cámaras, pantallas, auriculares o manos libres externos).
(14) Cuando la avería la produzca un componente o accesorio interno o externo al dispositivo no incluido o especificado en este certificado de garantía o no forme parte del producto original.
(15) Los fallos de píxel que no excedan de la normativa vigente o la establecida por el fabricante (LG Electronics España, S.A.U.).
(16) Cualquier tipo de pérdida de información en discos duros, discos en estado sólido o memorias. El cliente final es responsable de realizar una copia de seguridad de sus datos previa a la cesión del dispositivo al servicio técnico de conformidad con lo establecido en el punto (6) del apartado “Coberturas de la Garantía”.
(17) Cualquier tipo de soporte físico de información que estuviera en el equipo a la hora de cederlo al servicio oficial para su reparación.
(18) Los sistemas operativos y/o programas no originales diferentes a los pre-cargados y/o su funcionamiento.
(19) Las actualizaciones o versiones posteriores de software, no homologadas ni soportadas oficialmente por el fabricante (LG Electronics España, S.A.U.), cualquiera que sea su procedencia.
(20) Los daños y fallos del dispositivo ocasionados por virus u otro tipo de programas maliciosos.
(21) En los consumibles, como las baterías, pilas, etc, el periodo de garantía dependerá de la vida útil de aquéllos, determinada por los ciclos de carga / descarga y modo de uso, si bien a modo de referencia será de 1 año aproximadamente.
(22) LG Electronics España S.A.U puede instalar actualizaciones del software de sistema dentro del servicio de garantía, lo que impedirá que el terminal vuelva a una versión anterior del software del sistema.

RELLENAR TODOS LOS DATOS DEL CLIENTE Y DEL PRODUCTO EN EL MOMENTO DE LA COMPRA

NOMBRE Y APELLIDOS:

MODELO:

Nº DE IMEI:

OPERADOR DE TELEFONIA:

FECHA DE COMPRA:

SELLO DEL ESTABLECIMIENTO / OPERADOR:

LG Electronics España- Central Asistencia Técnica
Parque Tecnólogico de Paterna
C/ Louis Pasteur 1, Nave 2
(46980) Paterna (Valencia)

ESTA TARJETA DE GARANTÍA ES INTRANSFERIBLE Y APLICABLE SOLO AL COMPRADOR ORIGINAL.
CUMPLIMENTE LOS DATOS REQUERIDOS Y GUÁRDELA JUNTO CON LA FACTURA DE COMPRA EN LUGAR SEGURO.

Información general

<Centro de información al cliente de LG>

963 05 05 00

* Asegúrese de que el número es correcto antes de realizar una llamada.

General Inquiries

<LG Customer Information Center>

963 05 05 00

* Make sure the number is correct before making a call.

PRINTED WITH SOY INK™

CE0168